INSTRUKCJA OBSŁUGI – PL

IN 9126 Bieżnia inSPORTline inCondi T60i

SPIS TREŚCI

INSTRUKCJE DOTYCZĄCE BEZPIECZEŃSTWA ... 3
WIDOK PO ROZŁOŻENIU ... 4
WYKAZ KOMPONENTÓW ... 5
STRUKTURA BIEŻNI ... 6
MONTAŻ ... 7
Krok 1 ... 7
Krok 2 ... 7
Krok 3 ... 8
UŻYWANIE ... 9
PRZYCISK ZASILANIA ... 9
KLUCZ BEZPIECZEŃSTWA ... 9
SKŁADANIE i ROZKŁADANIE ... 9
INSTRUKCJA KONSOLI ... 10
SZCZEGÓŁOWE INSTRUKCJE ... 13
KONSERWACJA ... 14
REGULACJA PASA BIEŻNI ... 14
CZYSZCZENIE ... 16
PRZECHOWYWANIE ... 16
WYTYCZNE DOTYCZĄCE NIEPRAWIDŁOWOŚCI ... 16
INSTRUKCJA OBSŁUGI IRUNNING+ ... 18
INSTRUKCJE DOTYCZĄCE ĆWICZEŃ ... 23
FAZA ROZGRZEWKI ... 23
FAZA SCHŁODZENIA ... 24
OCHRONA ŚRODOWISKA ... 24
WARUNKI GWARANCJI, ZGŁOSZENIA GWARANCYJNE ... 25

INSTRUKCJE DOTYCZĄCE BEZPIECZEŃSTWA

- Zawsze przypinaj klucz bezpieczeństwa do ubrania lub paska przed rozpoczęciem ćwiczeń.
- Poruszaj się naturalnie, do przodu. Nie patrz na nogi. Tylko jedna osoba może korzystać z produktu w tym samym czasie.
- Zwiększaj prędkości regularnie, a nie natychmiast.
- W razie niebezpieczeństwa naciśnij przycisk stop lub wyciągnij klucz bezpieczeństwa.
- Pozostaw urządzenie po zatrzymaniu się.
- Postępuj zgodnie z instrukcjami montażu. Montaż może być wykonywany przez osobę dorosłą.
- Trzymaj z dala od dzieci i zwierząt domowych. Nie zostawiaj dzieci i zwierząt domowych bez nadzoru w pobliżu bieżni. Bieżnia jest przeznaczona tylko dla dorosłych.
- Przed rozpoczęciem ćwiczeń program należy skonsultować się z lekarzem. Jest to ważne, jeśli masz problemy ze zdrowiem lub trwające leczenie lub masz wysokie ciśnienie krwi.
- Regularnie sprawdzaj wszystkie śruby i nakrętki. Muszą być odpowiednio dokręcone. Regularnie sprawdzaj bieżnię pod kątem uszkodzeń i oznak zużycia. Nie używaj uszkodzonej ani zużywającej się bieżni.
- Regularnie sprawdzaj bieżnię pod kątem oznak zużycia lub uszkodzeń. Jeśli pojawi się ostra krawędź, przestań używać bieżni.
- Ustaw bieżnię na płaskiej, suchej i ząbkowanej powierzchni. Zachowaj bezpieczną odległość co najmniej 0,6 m wokół bieżni. Nie używać w obszarach wilgotnych. Nie umieszczaj bieżni na grubym dywanie.
- Jeśli kabel zasilający jest uszkodzony, nie używaj urządzenia. Kup nowy w autoryzowanym sklepie.
- Chroń bieżnię przed wilgocią i wodą.
- Umieść bieżnię, aby nie zasłaniała gniazda.
- Nie używaj aerozoli w obszarze wokół bieżni.
- Jeśli bieżnia jest uruchomiona, nie zdejmuj osłony ochronnej. Jeśli chcesz usunąć osłonę podczas konserwacji, odłącz bieżnię od gniazda.
- Zawsze noś odzież sportową. Nie noś luźnych ubrań, które mogłyby się zablokować. Zawsze noś sportowe buty.
- Nie włączaj bieżni, jeśli stoisz na niej. Po włączeniu bieżni występuje opóźnienie. Przed uruchomieniem bieżni stań na jej boku.
- Nie ćwiczyć 40 minut po zjedzeniu jedzenia.
- Zawsze wykonuj rozgrzewki przed ćwiczeniami.
- Nie należy umieszczać obcych przedmiotów w wentylacji lub gniazdach.
- Nie modyfikuj produktu.
- Ćwicz rozsądnie i nie przeciążaj się. Jeśli ćwiczysz po raz pierwszy, trzymaj mocno uchwyty, aż przyzwyczaisz się do urządzenia. Gdy wyświetlana jest wartość HIGH HEART RATE, twoje tętno jest zbyt wysokie i musisz zmniejszyć tempo.
- Podłącz bieżnię do gniazda po złożeniu bieżni. Używaj tylko uziemionego gniazda.
- Jeśli nie korzystasz z urządzenia, wyjmij wtyczkę z gniazdka i wyjmij klucz bezpieczeństwa.
- Jakakolwiek część bieżni nie może zabronić poruszania się użytkownika.
- Nie należy używać na zewnątrz.

- Nie wystawiać na bezpośrednie działanie promieni słonecznych.
- Nie należy korzystać w obszarach o wysokiej wilgotności (baseny, sauna itp.)
- Maksymalna waga użytkownika: 150 kg
- Kategoria: HA zgodnie z EN 957
- OSTRZEŻENIE: System monitorowania tętna może nie być dokładny. Przeciążenie podczas treningu może spowodować poważne obrażenia lub śmierć. Jeśli wystąpią nudności, natychmiast przerwij ćwiczenia!

WIDOK PO ROZŁOŻENIU

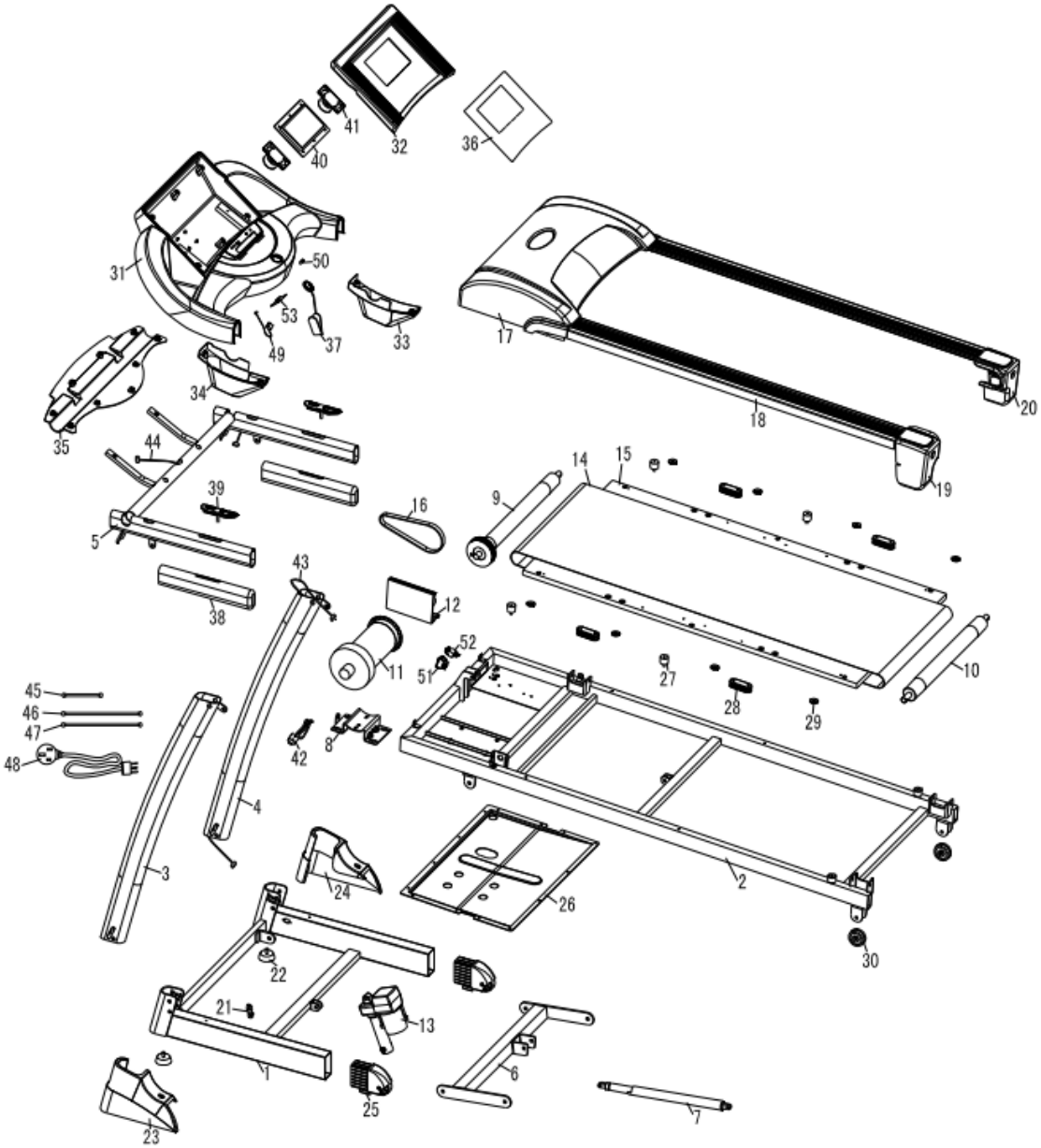

WYKAZ KOMPONENTÓW

Lp.	Nazwa	Ilość
1	Rama podstawowa	1
2	Rama	1
3	Akcesoria lewego słupka	1
4	Akcesoria prawego słupka	1
5	Rama deski rozdzielczej	1
6	Rama pochyłości	1
7	Pręt ciśnieniowy	1
8	Stojak silnika	1
9	Przednia rolka	1
10	Tylna rolka	1
11	Silnik	1
12	PCB	1
13	Silnik pochyłości	1
14	Pas do biegania	1
15	Płyta do biegania	1
16	Pas	1
17	Górna pokrywa silnika	1
18	Lewa pokrywa	2
19	Prawa pokrywa	1
20	Prawy regulator paska	1
21	Szelki bezpieczeństwa do ramy podstawowej i ramy	1
22	Mata regulacyjna	2
23	Lewa pokrywa dekoracyjna podstawy	1
24	Prawa pokrywa dekoracyjna podstawy	1
25	Podstawowy zestaw kółek	2
26	Dolna pokrywa silnika	1
27	Zderzak	4
28	Długi zderzak	4
29	Nakładka ustalająca	8
30	Gumowe koło	2
31	Górna osłona miernika	1
32	Panel miernika	1
33	Prawa pokrywa dekoracyjna słupka	1
34	Lewy pokrywa dekoracyjna słupka	1
35	Dolna osłona licznika	1

36	Naklejka	1
37	Klucz bezpieczeństwa	1
38	Osłonka z gąbki	2
39	Czujnik tętna	2
40	Górna tablica sterownicza	1
41	Głośnik	2
42	Linia fotoelektryczna	1
43	Górny przewód komunikacyjny	1
44	Dolna przewód komunikacyjny	1
45	Czerwona przewód łączący	1
46	Czerwona przewód łączący	1
47	Zielony przewód łączący	1
48	Złącze zasilania	1
49	Rura do klucza bezpieczeństwa	1
50	Moduł MP3	1
51	Przycisk zasilania	1
52	Zabezpieczenie przed przeciążeniem	1
53	Czujnik pasa piersiowego	

STRUKTURA BIEŻNI

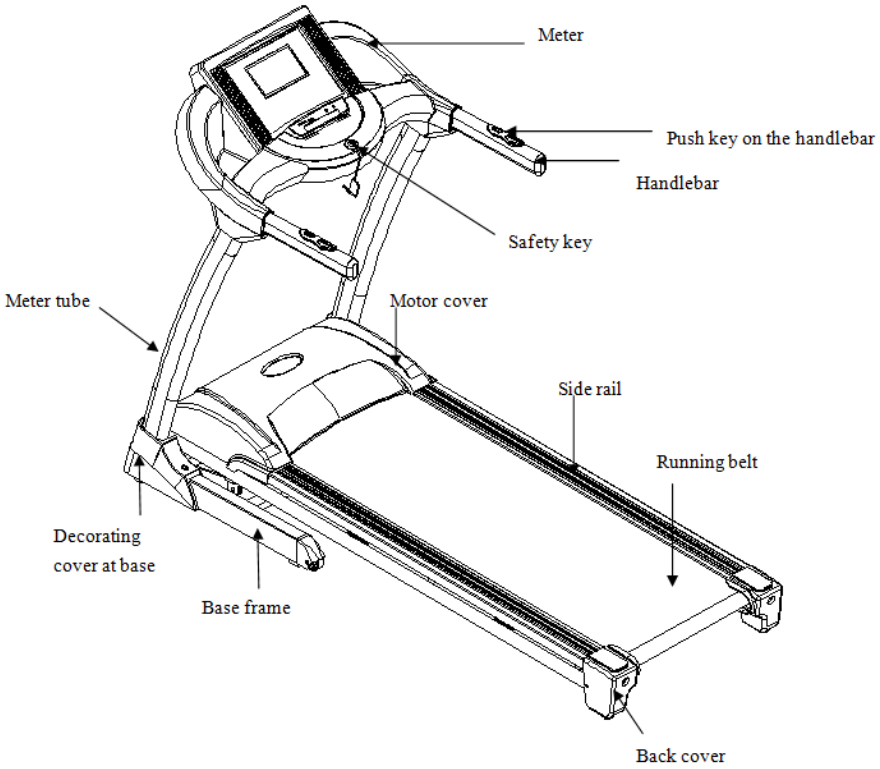

MONTAŻ

- Przeczytaj tą instrukcję przed montażem.
- Sprawdź sprzęt.
- Upewnij się, że masz odpowiednie narzędzia.
- Przygotuj miejsce do montażu.
- Postępuj zgodnie z instrukcjami.
- Nie używaj siły podczas montażu.
- Okresowo dokręcaj bieżnię.
- Zachowaj instrukcję.

Krok 1

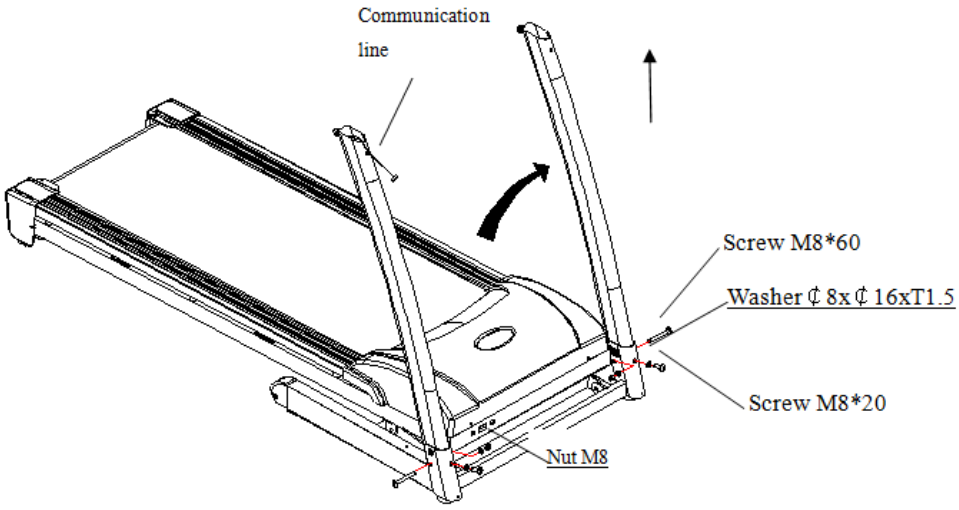

- Ustaw przewód komunikacyjny przez prawą rurkę miernika.
- Ustawić rurkę miernika na ramie podstawy. Użyj 2 szt. Śruby M8 * 20 z 2 szt. Podkładki i 2 szt. Śruby M8 * 60 z 2 szt. Podkładki, 2 szt. Nakrętki do umocowania rurki miernika. (Nie wkręcaj śruby na początku)

Krok 2

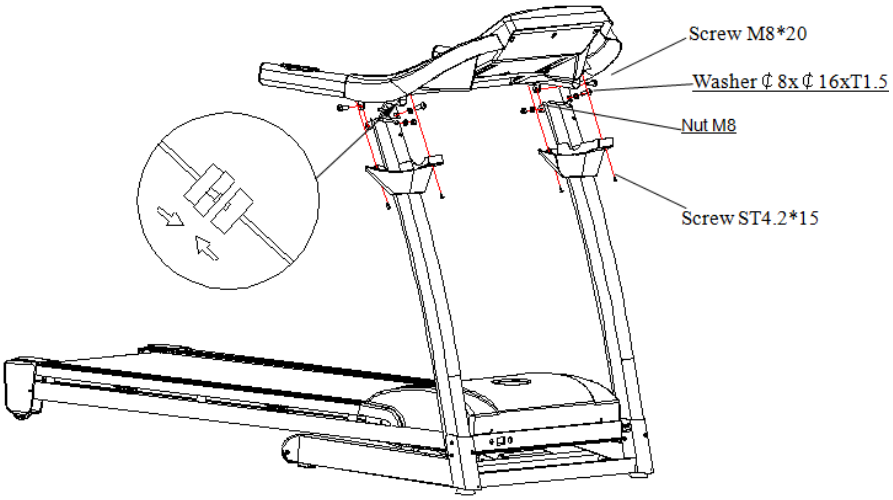

- Załóż osłonę dekoracyjną na miernik na rurce miernika.
- Upewnij się, że przewody komunikacyjne są prawidłowo podłączone, na wypadek gdyby były podłączone do tyłu.
- Umieść miernik na rurze miernika. Użyj 4 szt. Śruby M8 * 20 z 4 szt. Podkładki, 2 szt. Nakrętki do zamocowania miernika. (Nie wkręcaj śruby na początku)
- Po włączeniu urządzenia naciśnij "Start". Jeśli wszystko pójdzie dobrze, dokręć śruby wymienione w przednich schodach.
- Zastosuj 4 szt. Wkrętu ST4.2 * 15 do solidnej pokrywy dekoracyjnej miernika.

Krok 3

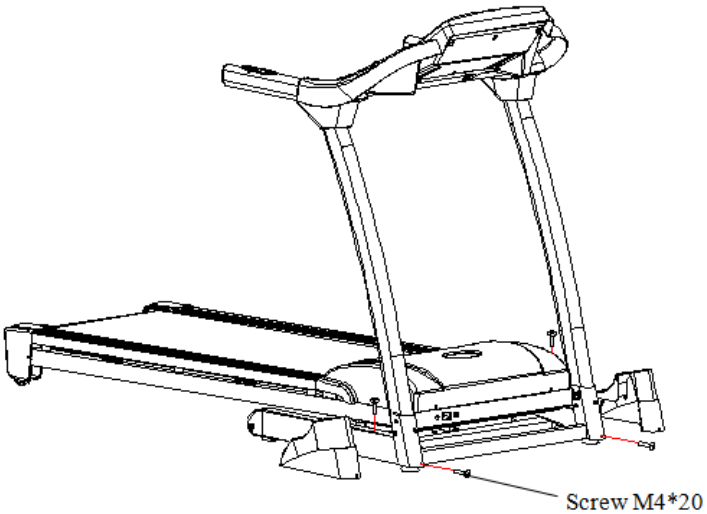

- Użyj 4 szt. Śruby M4 * 20 do solidnej lewej i prawej osłony dekoracyjnej u podstawy.

UŻYWANIE

PRZYCISK ZASILANIA

Włóż wtyczkę do gniazdka i włącz urządzenie. Lampka włączania zaświeci się, a usłyszysz głos "Di". Znajdziesz również światło licznika.

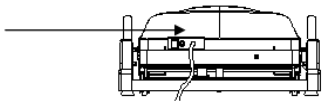

KLUCZ BEZPIECZEŃSTWA

Bieżnia może pracować tylko po włożeniu klucza bezpieczeństwa w wyznaczoną pozycję. Upewnij się, że drugi koniec klucza zabezpieczającego został przyciśnięty do ubrania. W ten sposób można wyciągnąć bezpieczny klucz do nagłego zatrzymania urządzenia w niebezpiecznym stanie. Wtedy nie odniesiesz obrażeń. Jeśli chcesz ponownie użyć bieżni, możesz przywrócić klucz bezpieczeństwa.

SKŁADANIE i ROZKŁADANIE

Składanie:

Składanie pomoże zaoszczędzić miejsce.

Przed złożeniem wyłącz i wyciągnij wtyczkę.

Użyj ręki, aby podnieść płytę do biegania, aż zostanie zablokowana.

Rozkładanie:

Wejdź na rurę podtrzymującą i pociągnij za deskę biegnąc rękoma. Plansza spadnie powoli na ziemię.

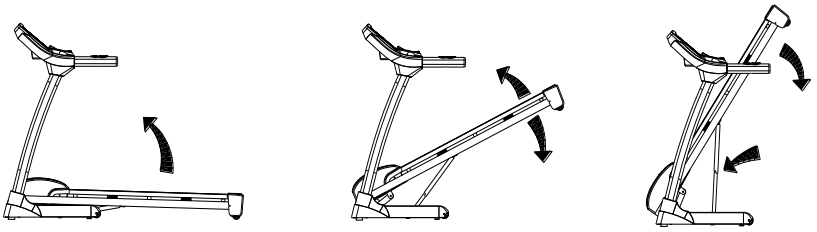

INSTRUKCJA KONSOLI

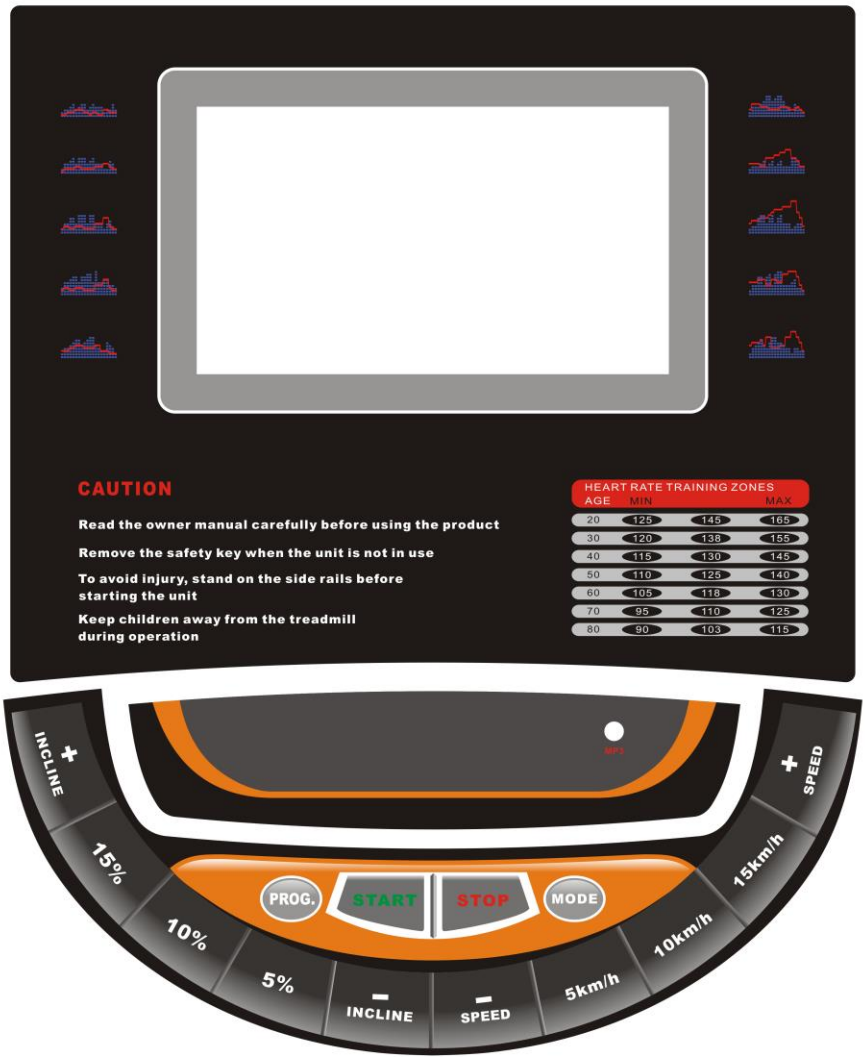

INFORMACJE TECHNICZNE

Czas		**00:00-99:59 Min**
Prędkość		**1.0-20.0 km/h**
Pochylenie		**0-20%**
Dystans		**0.00-99.9 km**
Kalorie		**0-999 KCAL**
Tętno		**50-200 / Min**
Program	**Program zaprogramowany**	**P1-P99**
	Test tkanki tłuszczowej	**FAT**
Płeć		**01/02 (mężczyzna/kobieta)**

PRZYCISKI NA PANELU

	Przycisk START: Naciśnij przycisk "Start", w oknie pojawi się odliczanie 3 sekund! Po odliczeniu bieżnia będzie pracować z szybkością 1,0 km / h.
	Przycisk STOP: Podczas pracy naciśnij przycisk "Stop", bieżnia zwolni, a następnie zatrzyma się. Reset: Dwukrotnie naciśnij przycisk "Stop", urządzenie zostanie zresetowane i uruchomi nowy rekord ćwiczenia po naciśnięciu przycisku "Start".
	Przycisk PROG: W stanie gotowości naciśnij "PROG.", Możesz wybrać program P1-P99 i FAT. P1-P99 jest wbudowanym programem, FAT jest testem na tkankę tłuszczową. Po zakończeniu selekcji musisz nacisnąć "Start", aby go uruchomić!
	Przycisk MODE: W stanie gotowości, naciśnij "MODE.", Możesz wybrać 30:00, 1.0 lub 50. 30:00 to odliczanie czasu, 1,0 to odliczanie odległości, 50 to odliczanie kalorii. Po wybraniu musisz nacisnąć "Start", aby go uruchomić!
	Przycisk SPEED + -: W stanie gotowości służy do ustawiania niektórych danych. W warunkach jazdy służy do ustawiania prędkości, różnica prędkości wynosi 0,1 km / h za każdym razem. Naciśnięcie przycisku przez ponad 0,5 sekundy spowoduje stopniowe zwiększanie lub zmniejszanie automatycznie.
	Przycisk INCLINE △ ▽: W stanie gotowości służy do ustawiania niektórych danych. W warunkach pracy służy do ustawiania nachylenia, różnica nachylenia wynosi 1% dla każdego naciśnięcia. Naciśnięcie przycisku przez ponad 0,5 sekundy spowoduje stopniowe zwiększanie lub zmniejszanie automatycznie.

	Bezpośredni przycisk SPEED: Za pomocą tych klawiszy można ustawić bezpośrednio prędkość dla 5 km / h, 10 km / h, 15 km / h.
	Bezpośredni przycisk INCLINE: Używając tych klawiszy, możesz bezpośrednio ustawić nachylenie dla 5%, 10%, 15%.

OKNO WYŚWIETLACZA

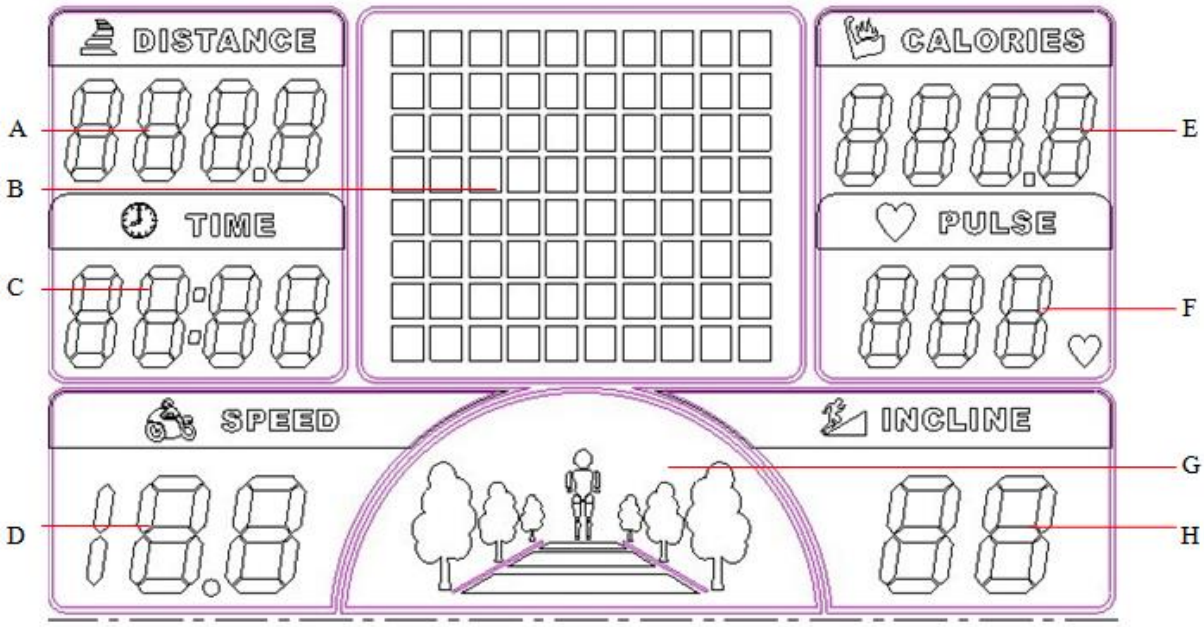

A	Wyświetla odległość roboczą
B	Wyświetl obraz programu
C	Wyświetla czas pracy
D	Wyświetla prędkość
E	Wyświetla kalorie
F	Wyświetla tętno
G	Wyświetla pas startowy
H	Wyświetla określoną pochyłość

SZCZEGÓŁOWE INSTRUKCJE

Szybki start (dla trybu ręcznego)

- Włącz przełącznik zasilania, umieść bezpieczny klucz we właściwej pozycji.
- Wciśnij przycisk "START", w oknie pojawi się odliczanie 3 sekund! Po odliczeniu bieżnia będzie pracować z szybkością 1,0 km / h.
- W zależności od potrzeb można użyć "SPEED +", "SPEED-", aby zmienić prędkość, użyj "INCLINE △", "INCLINE ▽", aby zmienić nachylenie.
- Gdy położysz dłonie na pulsometrze na 5-8 sekund, wyświetli tętno na ekranie.

Tryb ręczny

- W stanie gotowości naciśnij przycisk "Start", bieżnia będzie pracować z prędkością 1,0 km / h i nachyleniem 0%. Drugie okno będzie liczyło od 0. Naciśnij "Bezpośredni przycisk INCLINE ", Bezpośredni przycisk SPEED"," INCLINE △ "," INCLINE ▽ "," SPEED + "," SPEED- ", możesz zmienić prędkość i nachylenie.
- W stanie gotowości naciśnij "MODE", aby przejść do trybu odliczania czasu. Okno "TIME" wyświetla "30:00" i świeci, można nacisnąć "INCLINE △", "INCLINE ▽", "SPEED +", "SPEED-", aby ustawić czas ćwiczeń od 5: 00-99: 00.
- W trybie odliczania odległości naciśnij "MODE", aby wejść. Okno "DIST" wyświetla "1.0" i świeci, można nacisnąć "INCLINE △", "INCLINE ▽", "SPEED +", "SPEED-", aby ustawić odległość ćwiczenia od 0,5-99,9.
- W trybie odliczania kalorii naciśnij "MODE", aby wejść. Okno "CAL" wyświetla "50" i świeci, możesz nacisnąć "INCLINE △", "INCLINE ▽", "SPEED +", "SPEED-", aby ustawić liczbę kalorii z 10-999.
- Po zakończeniu ustawiania czasu, odległości lub trybu kalorii możesz nacisnąć "Start", aby uruchomić maszynę. W oknie pojawi się odliczanie 3 sekund! Po odliczeniu bieżnia będzie pracować z szybkością 1,0 km / h. Możesz nacisnąć "INCLINE △", "INCLINE ▽", "SPEED +", "SPEED-", aby dostosować prędkość i nachylenie. Naciśnij "Stop", urządzenie zatrzyma się powoli.

Wbudowane programy

Jest 99 wbudowanych programów P1-P99. W stanie gotowości naciśnij "PROG." Klawisz ciągły, okno "PROGRAM" wyświetli kolejno "P1-P99", FAT. P1-P99 są wbudowanymi programami. Po wybraniu konkretnego programu naciśnij "MODE", okno "TIME" wyświetli "30:00" i świeci, możesz nacisnąć "INCLINE △", "INCLINE ▽", "SPEED +", "SPEED-", aby ustawić czas ćwiczenia od 5 : 00-99: 00. Po ustawieniu naciśnij "Start", aby uruchomić urządzenie. Wbudowane programy mają 16 części, czas dla każdej części = czas ustawienia / 16. Kiedy bieżnia wejdzie do następnej części, pojawi się głos "Bi-Bi-Bi", aby przypomnieć, a prędkość i nachylenie zostaną zmienione zgodnie do wbudowanych programów. Bez względu na to, czy naciśnięto "INCLINE △", "INCLINE ▽", "SPEED +", "SPEED-", aby zmienić prędkość i nachylenie przednich części. Po zakończeniu programu pojawi się komunikat "Bi-Bi-Bi", bieżnia zatrzyma się powoli, a na ekranie pojawi się komunikat "END". 5 sekund później bieżnia przejdzie w stan gotowości.

Zakres danych:

Parametr	Zakres ustawień	Zakres wyświetlania
Czas (minuta:sekunda)	5:00-99:00	0:00-99:59
Pochylenie (%)	0-20	0-20

Prędkość (KM/H)	1.0-20	1.0-20
Dystans (KM)	0.5-99.9	0.00-99.9
Puls (uderz./minuta)	N/A	60-185
Kalorie (cal)	10-999	0-999

Badanie tkanki tłuszczowej

W stanie gotowości naciśnij przycisk "PROG.", Aby przejść do FAT. Naciśnij przycisk "MODE", możesz znaleźć F-1, F-2, F-3, F-4, F-5 (F-1- SEG, F- 2-AGE, F-3-- HEIGHT, F-4-- WEIGHT, F-5 - FAT wyświetlany w oknie Naciśnij "INCLINE △", "INCLINE ▽", "SPEED +", "SPEED-", aby ustawić Po ustawieniu naciśnij "MODE", aby wejść "FAT" W tym momencie połóż dłoń na pulsometrze na 5-8 sekund, w okienku pojawi się data otłuszczenia, możesz sprawdzić, czy twoja waga i wysokość się zgadzają. (Te dane tylko w celach informacyjnych, mogą użyć do danych medycznych)

F-1	Płeć	01 Mężczyzna	02 Kobieta
F-2	Wiek	10------99	
F-3	Wzrost	100----200	
F-4	Waga	20-----150	
F-5	FAT	≤19	Niedowaga
	FAT	=(20---25)	Normalna waga
	FAT	=(25---29)	Nadwaga
	FAT	≥30	Otyłość

Tryb oszczędzania energii

Nasza bieżnia ma funkcję oszczędzania energii. Po włączeniu włącznika zasilania na 10 minut i nie naciśnięciu żadnego klawisza urządzenie przejdzie w tryb oszczędzania energii i na ekranie nie będzie świecić. Możesz nacisnąć dowolny klawisz do stanu gotowości.

KONSERWACJA

REGULACJA PASA BIEŻNI

Sposoby identyfikacji stopnia naprężenia pasa bieżni i pasa wieloklinowego.

Gdy pas jedzie, wykonaj następujące kroki, aby upewnić się, który pasek należy wyregulować, pasek bieżni lub pasek wieloklinowy.

a) Odłącz wszystkie źródła zasilania, odkręć i zdejmij pokrywę podstawy.

b) Przekręć prędkość na około 3 km / h, wejdź na pas i postaraj się jak najlepiej zatrzymać pasek. Jeżeli pas bieżni zatrzymuje się wraz z przednią rolką, ale silnik nadal pracuje, pod tym warunkiem oznacza to konieczność regulacji paska wieloklinowego.

c) Ustaw prędkość na około 3 km / h, naciskaj na pasie i staraj się jak najlepiej, aby zatrzymać pasek. Jeżeli pasek przestaje się poruszać, ale rolka przednia nadal działa, pod tym warunkiem oznacza to konieczność regulacji pasa.

Regulacja pasa klinowego

a) Odłącz wszystkie źródła zasilania i zdejmij pokrywę podstawy.

b) Odkręć cztery śruby silnika, wyreguluj śruby napinające pasek klinowy zgodnie z ruchem wskazówek zegara, a następnie dokręć cztery śruby do silnika.

Etapy regulacji dla pasa do biegania

a) Zmień prędkość na 6 km / h. do biegania

b) Obróć obie śruby naprężające znajdujące się na końcu bieżni po prawej i lewej stronie, pół obrotu w prawo za pomocą klucza imbusowego. (Diagram 1 i Diagram 2)

c) Po regulacji pas do biegania wciąż się ześlizguje; proszę powtórzyć kroki opisane powyżej.

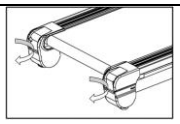 Dokręcanie pas bieżni (Rys. 1)	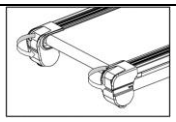 Poluzowanie pasa bieżni (Rys. 2)

Etapy regulacji odchylenia pasa do biegania

Podczas użytkowania pasek będzie się odchylał mniej lub więcej. Następnie należy go dostosować. Kroki są następujące:

a) Ustaw bieżnię na poziomej podłodze, aby prędkość była 6 km / h.

b) Jeśli pas odchyli się w prawo, wyreguluj śrubę po prawej obracając ją o pół obrotu w prawo, następnie wyreguluj śrubę po lewej, obracając ją o połowę w kierunku przeciwnym do ruchu wskazówek zegara. (Patrz Rys. 3)

c) Jeśli pas odchyli się w lewo, wyreguluj śrubę po lewej, obracając ją o pół obrotu w kierunku zgodnym z ruchem wskazówek zegara, następnie wyreguluj śrubę po prawej, obracając ją o pół obrotu w kierunku przeciwnym do ruchu wskazówek zegara. (Patrz Rys. 4)

d) Po regulacji pas do biegania nadal się odchyla, proszę powtórzyć powyższe kroki.

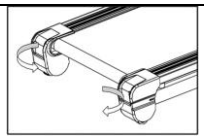 Regulacja dla prawego wychylenia (Rys. 3)	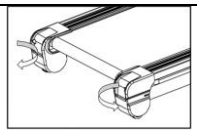 Regulacja dla lewego wychylenia (Rys. 4)

Smarowanie płyty do biegania - dostarczono olej silikonowy (biała butelka)

Bieżnia jest fabrycznie nowa i została fabrycznie nasmarowana, ale ważne jest, aby sprawdzić poziom oleju przed pierwszym użyciem. Smarowanie nie jest konieczne bezpośrednio po zakupie.

Częstotliwość smarowania:

- Niskie użytkowanie (mniej niż 3 godziny tygodniowo) - raz w roku
- Umiarkowane użytkowanie (3-5 godzin w tygodniu) - co 6 miesięcy
- Częste użytkowanie (ponad 5 godzin tygodniowo) - co 3 miesiące
- Zawsze używaj oleju silikonowego inSPORTline.

Kroki są następujące:

1. Proszę odłączyć zasilanie dla bieżni i poluzować pasek (śruby naprężające pas znajdujące się na końcu bieżni).

2. Po poluzowaniu śrub podnieś pas bieżni i wyczyść pomiędzy płytką do biegania. Ściśnij małą białą butelkę oleju dostarczoną wraz z zakupem i wytrzyj ją równomiernie po całej planszy.
3. Po nasmarowaniu płyty, przykręć naciąg paska do właściwego napięcia. Dokręcić równomiernie po obu stronach. Gdy jest prawie napięty, uruchom bieżnię w odległości 1 km bez żadnego obciążenia. Ustaw obie śruby naprężające, aby pasek znajdował się pośrodku tylnej rolki. Uruchom bieżnię o 5 km przez 3 minuty.
4. Zatrzymaj bieżnię i zacznij chodzić po niej z prędkością 5 km / h. Na koniec dokręć śruby tak, aby płynnie działał przy obciążeniu.

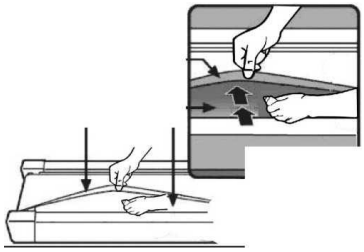

CZYSZCZENIE

a) Wyłącz urządzenie i wyciągnij wtyczkę przed czyszczeniem.
b) Często usuwaj kurz zakleszczony na powierzchni i bieżni.
c) Oczyść powierzchnię ramy i pas do biegania za pomocą miękkiej ściereczki zwilżonej mydlinami, nie używaj rzeczy takich jak spychacz i nafta. (Po oczyszczeniu, wysusz go do użycia)
d) Należy zdejmować pokrywę ochronną co dwa miesiące, za pomocą odkurzacza do odsysania pyłu pozostałego wewnątrz osłony ochronnej. (Pył spowoduje zwarcie elementów obwodu)

PRZECHOWYWANIE

Upewnij się, że wtyczka została wyciągnięta przed czyszczeniem lub konserwacją.

Bieżnia powinna być przechowywana w pomieszczeniu w przypadku wilgoci. Nie może być spryskana wodą, oraz nic nie można położyć i włożyć na bieżnię.

W okresie zimowym powietrze powinno być trochę wilgotne. I proszę unieważnić dużą elektryczność statyczną, może to zakłócić działanie liczników, a nawet je uszkodzić.

WYTYCZNE DOTYCZĄCE NIEPRAWIDŁOWOŚCI

Analizowanie i eliminowanie wadliwego działania

Poz.	Wadliwe działanie	Powody	Rozwiązanie
1	Bieżni nie można uruchomić	Klucz bezpieczeństwa nie znajduje się we właściwej pozycji	Umieść bezpieczny klucz we właściwej pozycji.
		Przełącznik elektryczny jest ustawiony na "0"	Ustaw przełącznik elektryczny w pozycji "1".
2	Miernik nic nie wyświetla	Miernik i górny przewód komunikacyjny nie są dobrze podłączone	Zdemontuj miernik i sprawdź górny przewód komunikacyjny, upewnij się, że miernik i przewód komunikacyjny są dobrze podłączone.
		Górny przewód komunikacyjny jest zepsuty	Wymień go!

3	Tętno nie może być wyświetlane	Biegun czujnika rytmu serca nie jest wystarczająco mokry	Zwilż wodą lub płynem do twardych soczewek kontaktowych.
		Zakłócony przez elektromagnetyzm	Trzymaj się z dala od elektromagnetyzmu.
4	Pochylenie nie działa	Przewód silnika nie jest dobrze podłączony	Otwórz pokrywę silnika i podłącz ją ponownie.
5	Pas do biegania działa szybciej lub wolniej niż to, co zostało wyświetlone	Nieskorygowane	Ustaw go ponownie.
6	Zsunięcie paska poślizgowego	Pas do biegania nie jest wystarczająco napięty	Proszę przeczytać punkt "Konserwacja: kroki regulacyjne dla paska wieloklinowego / bieżnika" w celach informacyjnych.
7	Pas startowy jest odchylony	Pas bieżni jest nieskorygowany	Proszę przeczytać punkt "Konserwacja: kroki regulacji odchylenia taśmy roboczej" w celach informacyjnych.
8	Wyświetlane E0 na ekranie	Problem z kluczem bezpieczeństwa	Sprawdź klucz bezpieczeństwa lub rurkę dla klucza bezpieczeństwa.
9	Wyświetlany E01 na ekranie	Brak sygnału czujnika	Sprawdź przewód czujnika, czy jest dobrze podłączony, czy jest uszkodzony.
10	Wyświetlany E02 na ekranie	Problem z PCB	Zmień PCB.
11	Wyświetlany E03 na ekranie	Problem prędkości	Jeśli znajdzie się, gdy prędkość przekracza 8 km / h, to jest to nadwaga lub zepsuta deska do biegania, biegnący pas. Sprawdź bieżnię i pas bieżni. Jeśli jest to problem z paskiem do biegania, spróbuj najpierw dodać trochę oleju do bieżni.
			Jeśli prędkość nie przekracza 8 km / h, zmień silnik lub PCB, aby sprawdzić.
12	Wyświetlane E04 na ekranie	Problem z linią komunikacyjną	Sprawdź połączenie górnej linii komunikacyjnej z konsolą i dolną linią komunikacyjną z płytką drukowaną, podłączenie górnej linii komunikacyjnej i dolnej linii komunikacyjnej. Jeśli są dobrze podłączone, zmień linie komunikacyjne.
13	Wyświetlane E05 na ekranie	Ochrona nad prądowa	Sprawdź, czy jest przeciążony
			Sprawdź, czy silnik napędowy może działać normalnie. Jeśli nie, wymienić silnik.

			Sprawdź PCB, jeśli jest uszkodzona, wymień PCB.
			Sprawdź napięcie zasilania, użyj normalnego napięcia zasilania.
14	Wyświetlany E06 na ekranie	Problem z silnikiem	Sprawdź po kolei: czy przewody silnika są podłączone; zmienić silnik; zmienić PCB.
15	Wyświetlane E08 na ekranie	Zabezpieczenie przed przeciążeniem	Jeśli to nie jest przeciążenie, dodaj olej do płyty do biegania, zmień pasek bieżni lub bieżnię, zmień płytkę PCB po kolei, aby sprawdzić!
16	Wyświetlane jest E09 na ekranie	Zabezpieczenie przed przegrzaniem	Zatrzymaj bieżnię i zmarznij. Jeśli zdarzy się to w normalnej temperaturze, wymień PCB.
17	Wyświetlany E10 na ekranie	Ochronnik przepięciowy	Sprawdź napięcie, czy jest to normalne!
18	Wyświetlany E12 na ekranie	Alarm pochyłości	Sprawdź przewód VR, przewód AC, przewód połączeniowy silnika pochyłego, silnik pochyłu i płytkę drukowaną, niezależnie od tego, czy są dobrze połączone, czy uszkodzone. Po sprawdzeniu ponownie uruchom PCB.

Jeśli nadal nie możesz rozwiązać problemów po zastosowaniu powyższych rozwiązań, mamy nadzieję, że możesz jak najszybciej skontaktować się z naszym sprzedawcą lub firmą.

INSTRUKCJA OBSŁUGI IRUNNING+

1. **Pobierz iRunning na tablet**

   Nazwa aplikacji: [iRunning +] w sklepie Google Play / ITune Store

2. **Podłącz konsolę do tabletu**

2.1 System iOS:

Włącz funkcję Bluetooth i urządzenie wyszukiwania [iRunningXXX] (Uwaga: Proszę znaleźć numer urządzenia z konsoli). Następnie wykonaj [urządzenie parujące Bluetooth], ustaw hasło parowania 0000 (4 zera).

Po sparowaniu przejdź do pulpitu i kliknij

aby wejść do aplikacji.

2.2 System Android:

Wejdź w iRunning → Kliknij w aby zeskanować urządzenia → Wybierz urządzenie [iRunningXXX]

(Uwaga: Proszę znaleźć numer urządzenia z konsoli). Następnie wykonaj [urządzenie parujące Bluetooth], ustaw hasło parowania 0000 (4 zera).

3. **Wprowadzenie do programów**

3.1 Szybki start

Start	Stop	Informacje o treningu
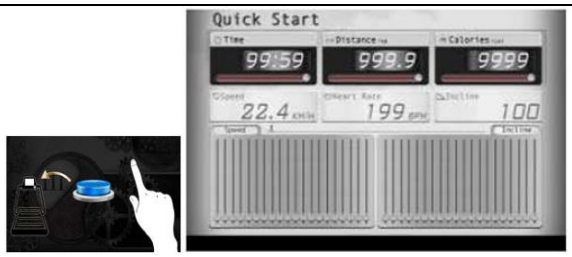		

Rozpocznij ćwiczenie bezpośrednio. Podczas ćwiczeń użytkownik może dostosować prędkość \ pochylenie naciskając przyciski na konsoli (regulacja prędkości / pochylenia, jak następuje). Po ćwiczeniach użytkownik może udostępniać informacje o treningu za pośrednictwem Facebooka lub Twittera lub wrócić do strony głównej.

3.1.1 Rysunek regulacji nachylenia:

Użytkownik może regulować nachylenie bieżni za pomocą klawisza GÓRA / DÓŁ lub klawiszy skrótu.

Dostosuj zakres: 0 ~ 15

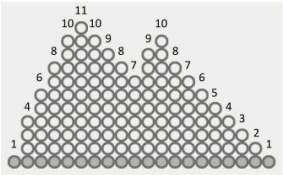

3.1.2 Rysunek regulacji prędkości:

Użytkownik może dostosować prędkość treningu za pomocą klawisza GÓRA / DÓŁ lub klawiszy skrótu.

Dostosuj zakres: 1 ~ 18

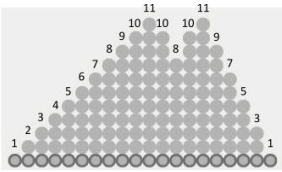

Ostrzeżenie: W trakcie każdego ćwiczenia, po włączeniu wyłącznika bezpieczeństwa, bieżnia natychmiast zatrzyma się i wyświetli stronę Ostrzeżenie; Jeśli wyłączysz wyłącznik bezpieczeństwa, system przerwie bieżące ćwiczenia i przejdzie do strony podsumowania ćwiczeń.

Strona ostrzeżenia:

3.2 Program

Wybór programu	Ustawienia czasu
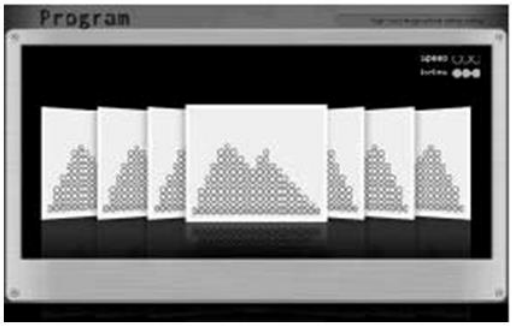	

Użytkownik może wybrać trening z P1 na P20. Po wybraniu ustaw czas treningu i naciśnij aby zacząć. Podczas ćwiczeń użytkownik może dostosować prędkość \ pochylenie naciskając przyciski konsoli. Po ćwiczeniach użytkownik może udostępniać informacje o treningu za pośrednictwem Facebooka lub Twittera lub wrócić do strony głównej.

3.3 Tryb ręczny

Strona ustawień:

Użytkownik może ustawić docelowy czas / odległość / kalorie ręcznie. Po ustawieniu naciśnij aby zacząć. Podczas ćwiczeń użytkownik może dostosować prędkość \ pochylenie naciskając przyciski na konsoli. Po ćwiczeniach użytkownik może udostępniać informacje dotyczące treningu za pomocą Facebooka lub Twittera lub wrócić do strony głównej.

3.4 Program użytkownika

Strona ustawień	Klaster programu	Ustawienia czasu

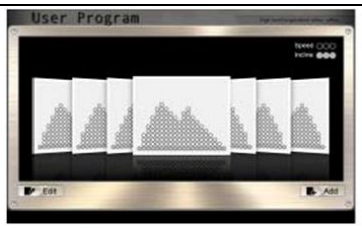

Użytkownik może zaprojektować swój własny wykres treningowy, dostosowując wartość Prędkość / Pochylenie, a następnie nazwać program do wykorzystania w przyszłości. Z klastra programów użytkownik może dodawać lub usuwać programy. Podczas wchodzenia do programu ustaw czas i naciśnij start. Podczas ćwiczeń użytkownik może dostosować prędkość \ pochylenie naciskając przyciski konsoli. Po ćwiczeniach użytkownik może udostępniać informacje dotyczące treningu za pomocą Facebooka lub Twittera lub wrócić do strony głównej.

3.5 HRC

Wybór HR	Niestandardowe ustawienie HR	Strona ćwiczeń

W tym trybie użytkownik może wybrać: 55%, 65%, 75%, niestandardowe dla różnych ćwiczeń rytmu serca. Na przykład użytkownik wybiera 55%, system sam wyliczy tętno: (220-wiek) * 55% = 103,4 BPM. Po wybraniu kliknij dwukrotnie ikonę, aby przejść do programu. Następnie ustaw czas i naciśnij aby zacząć. Naciskając CUSTOM, użytkownik może ustawić docelowy HR. System maks. BPM wynosi 230. Gdy Czas odlicza do zera od wartości zadanej, konsola zatrzyma się i zatrzyma bieżnię, a następnie przejdzie do strony treningu.

Przypomnienie Rozgrzewki
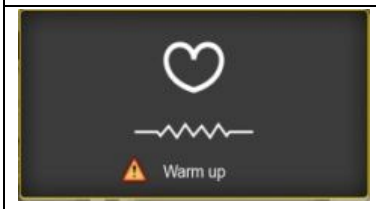

Po uruchomieniu ćwiczenia trwa 2 minuty czasu rozgrzewania. W przypadku braku wejścia ręcznego, system alarmuje i przypomina użytkownikowi o uchwyceniu kierownicy. Bez wejścia impulsowego przez 30 sekund konsola zatrzyma się.

4. Ustawienia osobiste

Strona ustawień	Ustawienia osobiste

Użytkownik może ustawić profil osobisty, wchodząc w [Ustawienie] i wybierając Dane metryczne lub Cesarskie. Po ustawieniu danych osobowych można je zapisać na przyszłość.

5. Informacje o treningu

Historia rekordu:

Z Centrum informacyjnego użytkownik może przeglądać zapis historii treningu.

6. GYM Center – i-Route

Wybierz

zaplanować trasę treningową. Ustaw Rozpocznij lokalizację przez pierwsze długie naciśnięcie i Zakończ lokalizację przez drugie długie naciśnięcie. Po zaplanowaniu trasy naciśnij aby zacząć trening.

Lokalizacja startowa	Lokalizacja końcowa	Strona treningu
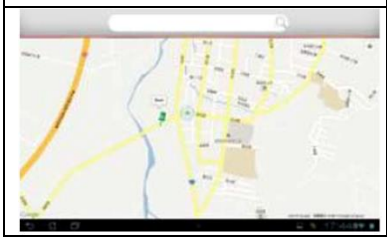		

Podczas ćwiczeń użytkownik może kliknąć aby wybrać trasy monitorów według widoku mapy / widoku satelitarnego / trybu widoku ulicy.

Widok mapy	Widok satelity
Widok ulicy	

i-Route wiele punktów zwrotnych:

Metoda: Najpierw ustaw lokalizację początkową i końcową. Następnie uzyskaj pierwszy punkt zwrotny za pomocą jednego kliknięcia. Możesz całkowicie ustawić 8 punktów zwrotnych. System zaplanuje trasę ponownie po twoim ustawieniu.

7. Wspierane urządzenia

7.1 Wspierane mobilne urządzenia:

- Android: 1280*752 Android 4.0 tablet (tylko 10 cali powyżej)
- i-OS: 5.0 lub wyżej, iPad4, iPad3, iPad2, iPad, iPad Mini

7.2 Praca z bieżnią: konsola SD8710 i bieżnia

INSTRUKCJE DOTYCZĄCE ĆWICZEŃ

FAZA ROZGRZEWKI

Ten etap pomaga krwi przepłynąć wokół ciała, a mięśnie działają prawidłowo. Zmniejszy to także ryzyko skurczów i urazów mięśni. Wskazane jest wykonanie kilku ćwiczeń rozciągających, jak

pokazano poniżej. Każdy odcinek powinien być trzymany przez około 30 sekund, nie należy naciskać ani szarpać mięśni w celu rozciągnięcia. Jeśli to boli, ZATRZYMAJ SIĘ.

	Dotykanie palców u stóp Powoli odchyl plecy od bioder. Trzymaj plecy i ramiona zrelaksowane, jednocześnie rozciągając się w dół do palców u stóp. Zrób to tak daleko jak jesteś w stanie i przytrzymaj pozycję przez 15 sekund. Lekko ugnij kolana.
	Podnoszenie ramion Podnieś prawe ramię do ucha i przytrzymaj przez 2 sekundy. Następnie powtórz lewe ramię, jednocześnie obniżając prawą.
	Rozciąganie ścięgna Usiądź i wyciągnij prawą nogę. Oprzyj lewą stopę o prawą szczelinę. Wyciągnij prawą rękę wzdłuż prawej nogi tak daleko, jak to tylko możliwe. Przytrzymaj przez 15 sekund i zrelaksuj się. Powtórz wszystko lewą nogą i lewą ręką.
	Rozciąganie boczne Podnieście ręce ponad głowę. Wyciągnij prawą rękę do sufitu tak daleko, jak to możliwe. Rozciągnij górną część ciała w kierunku prawej strony. Następnie powtórz ćwiczenie po lewej stronie.
	Łydki i ścięgno Achillesa Oprzyj się o ścianę, lewą nogę przed prawą i ramiona do przodu. Wyciągnij prawą nogę i trzymaj lewą stopę na podłodze. Zegnij lewą nogę i pochyl się do przodu, przesuwając prawe biodro w kierunku ściany. Przytrzymaj przez 15 sekund. Trzymaj nogę naciągniętą i powtarzaj ćwiczenia z inną nogą.
	Obroty głową Powoli przechyl głowę w prawo, wyciągając lewą stronę szyi. Przytrzymaj przez 20 sekund. Następnie przechyl ją z powrotem w lewo i kontynuuj, aż wyciągniesz prawą stronę szyi. Przytrzymaj przez 20 sekund. Powoli przechyl głowę do przodu i wyciągnij szyję. Nie obracaj głową do końca. Powtórz to kilka razy.

FAZA SCHŁODZENIA

Ten etap polega na tym, aby twój układ sercowo-naczyniowy i mięśnie opadły. Jest to powtórka ćwiczenia rozgrzewającego, np. zmniejsz tempo, kontynuuj przez około 5 minut. Ćwiczenia rozciągające należy teraz powtórzyć. Ponownie, pamiętaj, aby nie zmuszać ani nie szarpać mięśni w odcinku.

Kiedy będziesz sprawniejszy, być może będziesz musiał trenować dłużej i mocniej. Wskazane jest trenowanie co najmniej trzy razy w tygodniu i, jeśli to możliwe, równomierne rozłożenie treningów w ciągu tygodnia.

OCHRONA ŚRODOWISKA

Po upływie czasu żywotności produktu lub jeśli możliwa naprawa jest nieopłacalna, wyrzuć ją zgodnie z lokalnymi przepisami i jest przyjazna dla środowiska w najbliższym złomowisku.

Odpowiednia utylizacja zapewni ochronę środowiska i naturalnych źródeł. Co więcej, możesz pomóc chronić ludzkie zdrowie. Jeśli nie jesteś pewien w prawidłowym utylizacji, poproś władze lokalne, aby uniknęły naruszenia prawa lub sankcji.

Nie umieszczaj baterii wśród odpadów domowych, tylko oddaj je do miejsca recyklingu.

WARUNKI GWARANCJI, ZGŁOSZENIA GWARANCYJNE

Gwarant:
inSPORTline Polska
Ciemiętniki 19, 29-120 Kluczewsko
NIP: 6090063070, REGON: 260656756

Okres gwarancji rozpoczyna się od daty zakupu towaru przez klienta. Gwarancja udzielana jest w trzech wariantach:

1. **Gwarancja Domowa -** Przeznaczona jest dla sprzętu wykorzystywanego do użytku prywatnego, nie komercyjnego przez Kupującego będącego konsumentem. **(okres gwarancji: 24 miesiące)**.
2. **Gwarancja Pół-komercyjna -** Przeznaczona jest dla sprzętu wykorzystywanego w hotelach, spa, szkołach, ośrodkach rehabilitacji, itp. **(okres gwarancji: 12 miesięcy)**.
3. **Gwarancja Komercyjna -** Przeznaczona jest dla sprzętu wykorzystywanego w hotelach, spa, szkołach, ośrodkach rehabilitacji, klubach fitness oraz siłowniach, itp. **(okres gwarancji: 12 miesięcy)**.

Brak informacji o wariancie gwarancji, na dowodzie zakupu (fakturze lub paragonie), domyślnie oznacza Gwarancje Domową.

Gwarancja obejmuje usunięcie usterek, które w sposób dający się udowodnić wynikają z zastosowania wadliwych materiałów lub są wynikiem błędów produkcyjnych.
Gwarancja nie obejmuje czynności związanych z konserwacją, czyszczeniem, regulacją i ze skręcaniem połączeń śrubowych danego przedmiotu, do których to czynności zobowiązany jest Kupujący we własnym zakresie i na własny koszt.

Dowodem udzielenia gwarancji są niniejsze Warunki gwarancji wraz z oświadczeniem Gwaranta zawartym na dowodzie zakupu (fakturze lub paragonie). W celu realizacji uprawnień z gwarancji Kupujący winien okazać warunki gwarancji oraz dowód zakupu (paragon lub fakturę VAT). Gwarancja obowiązuje na terenie Polski.

Uprawnienia z gwarancji nie przysługują w przypadku:

a) uszkodzenia mechanicznego, które powstało w transporcie produktu do Kupującego za pomocą firm transportowych. Kupujący jest zobowiązany do sprawdzenia towaru przy dostawie, w celu wykrycia ewentualnych uszkodzeń w transporcie. W przypadku wykrycia takiego uszkodzenia, Kupujący zobowiązany jest niezwłocznie poinformować podmiot sprzedający oraz sporządzić protokół szkody z przewoźnikiem (firmą kurierską/pocztową). W przypadku braku sporządzenia protokołu szkody Gwarant nie ponosi odpowiedzialności za szkody spowodowane przez firmy kurierskie/pocztowe.
b) Uszkodzenia i zużycie takich elementów jak: linki, paski, wtyki, gniazdka, przełączniki, przyciski, baterie, przewody, elementy gumowe, pedały, uchwyty z gąbki, kółka, łożyska, tapicerka, rączki itp., chyba że ujawniona w tych elementach wada nie jest skutkiem naturalnego zużycia, a powstała z przyczyny tkwiącej w tym elemencie.
c) Drobne, powierzchowne zarysowania, odbarwienia lub spękania powłoki kryjącej.
d) Używania przez Kupującego, niezgodnych z instrukcją obsługi sprzętu, środków eksploatacyjnych lub czyszczących.
e) Niewłaściwego zabezpieczenie sprzętu przez Kupującego przed działaniem czynników zewnętrznych tj. wilgoci, temperatury, kurzu, itp.
f) Niestosowania przez Kupującego wymaganych (zgodnie z instrukcją obsługi) materiałów eksploatacyjnych.
g) Przeróbek i zmian konstrukcyjnych, dokonywanych przez Kupującego lub inne osoby nieuprawnione do tego działania przez Gwaranta.
h) Normalnego użytkowania (normalne zużycie części eksploatacyjnych).
i) Uszkodzenia sprzętu na skutek nieprawidłowego montażu przez Kupującego lub osoby trzecie.

W przypadku zasadności zgłoszenia reklamacyjnego Gwarant zapewnia transport i usługę serwisową przedmiotu gwarancji.

W przypadku braku zasadności zgłoszenia reklamacyjnego Kupujący pokrywa koszty ewentualnego transportu i usługi serwisowej przedmiotu gwarancji.

W przypadku braku zasadności zgłoszenia reklamacyjnego Kupujący będzie mógł odebrać przekazany przedmiot w siedzibie Gwaranta lub zamówić usługę wysyłki danego przedmiotu na własny koszt.

W wyjątkowych przypadkach, aby zdiagnozować usterkę i stwierdzić zasadność zgłoszenia reklamacyjnego Gwarant może zażądać przygotowania sprzętu do odbioru. Odbiór ten może być dokonany przez firmę spedycyjną, wówczas Kupujący zobowiązany jest przygotować towar w sposób bezpieczny do odbioru. Kupujący wyda przedmiot sprzedaży bez zanieczyszczeń, w opakowaniu oryginalnym lub zastępczym pozwalającym na przetransportowanie przedmiotu sprzedaży w stanie bezpiecznym.

Gwarant zobowiązany jest ustosunkować się do zgłoszenia gwarancyjnego w terminie do 14 dni. Naprawa gwarancyjna zostanie wykonana w najkrótszym możliwym terminie. W wyjątkowych przypadkach, gdy naprawa przedmiotu sprzedaży będzie wymagać sprowadzenia niedostępnych w Polsce lub nietypowych części z zagranicy, termin może być wydłużony. Kupujący zostanie poinformowany o takiej sytuacji drogą mailową lub telefonicznie.

Gwarant zobowiązuje się do naprawy uszkodzonego sprzętu w przypadku zasadności zgłoszenia gwarancyjnego. Wymiana towaru na nowy możliwa jest jedynie w przypadku braku możliwości naprawy sprzętu i gdy wada przedmiotu sprzedaży jest istotna. Zwrot kwoty zakupu za sprzęt jest możliwy jedynie w przypadku braku możliwości naprawy i braku możliwości wymiany na nowy oraz gdy wada jest istotna.

Okresowe przeglądy techniczne sprzętu (dotyczy sprzętu przeznaczonego do użytku pół-komercyjnego oraz komercyjnego)

Po upływie 6 i 12 miesięcy obowiązywania gwarancji, Gwarant zaleca przeprowadzenie przeglądu technicznego sprzętu. Wszystkie części, które zostaną wymienione w trakcie okresowego przeglądu technicznego, zostaną użyte przez Gwaranta nieodpłatnie w ramach gwarancji (poza częściami zużytymi w trakcie normalnego użytkowania). Kupujący zobowiązany jest jedynie do pokrycia kosztów przeglądu technicznego i dojazdu do klienta wg. indywidualnej wyceny.
Wiążącej wyceny dokonuje dział serwisowy Gwaranta.

Zgłoszenia gwarancyjne

W celu zgłoszenia reklamacyjnego należy przesłać FORMULARZ GWARANCYJNY za pomocą strony internetowej Gwaranta www.e-insportline.pl.
Formularz gwarancyjny powinien zawierać takie informacje jak:
Imię i Nazwisko / Numer telefonu / Adres / Dowód zakupu / Nazwa produktu / Opis Wady.
Klient zostanie poinformowany o zakończeniu i wyniku reklamacji przez e-mail lub telefonicznie.

inSPORTline Polska
Ciemiętniki 19, 29-120 Kluczewsko
Telefon: +48 510 275 999
E-mail: biuro@e-insportline.pl
NIP: 6090063070, REGON: 260656756