INSTRUKCJA UŻYTKOWANIA - PL

6933 Bieżni inSPORTline Zondi

SPIS TREŚCI

INSTRUKCJA MONTAŻU 5
INSTRUKCJA SKŁADANIA 7
METODY UZIEMIENIA 8
INSTRUKCJA OBSŁUGI KOMPUTERKA 9
INSTRUKCJE DOTYCZĄCE ĆWICZEŃ 13
KONSERWACJA 14
WIDOK W STANIE ROZŁOŻONYM 16
LISTA CZĘŚCI 17
ROZWIĄZYWANIE PROBLEMÓW 19
WARUNKI GWARANCJI, ZGŁOSZENIA GWARANCYJNE 19

Wskazówki:

1. Przed rozpoczęciem składania i urzytkowania, prosze dokładnie przeczytać instrukcje.
2. Proszę zachować tę instrucje do wykorzystania w przyszłości.
3. Produkt może nieznacznie różnić się od pozycji na zdjęciu ze względu na modernizacje modelu.

WAŻNE INSTRUKCJE DOTYCZĄCE BEZPIECZEŃSTWA

Uwaga – Przeczytaj całą instrukcje przed rozpoczęciem używania tej bieżni. Ważna jest regulajna konserwacja, która przedłuży czas użytkowania bieżni. Brak regularnej konserwacji może spowodować utratę gwarancji.

Niebezpieczeństwo: Żeby zredukować ryzyko porażenia prądem elektrycznym, odłącz bieżnie do kontaktu w czasie czyszczenia i/lub konserwacji.

NIE UŻYWAJ PRZEDŁUŻEK: NIE PODŁĄCZAJ WTYCZKI DO NIEODPOWIEDNICH ADAPTERÓW LUB GNIAZDEK BEZ UZIEMIENIA.

1) Bieżnie rozłóż na płaskiej powieżchni z dostępem do uziemionego kontaktu.
2) Nie używaj bieżni w mocno wyściełanych, pluszowych lub kudłatych dywanach. Uszkodzeny może być zarówno dywan i jak I bieżnia.
3) Nie blokuj tyłu bieżni. Zapewnij minimum 0,6 metra od tyłu bieżni do wszelkich stałych obiektów.
4) Umieść urządzenie na stabilnej, równej powierzchni w trakcie użytkowania.
5) Nigdy nie pozwalaj dzieciom, bawić się na lub w poblizu bieżni.
6) Gdy działa, upewnij się, że klip z tworzywa sztucznego jest zamocowany do ubrania. Jest to dla twojego bezpieczeństwa, możesz spaść lub przejść zbyt daleko na bieżni.
7) Trzymaj ręce z dala od wszystkich ruchomych części.
8) Nigdy nie używaj bieżni, jeśli ma uszkodzony przewód lub wtyczke.
9) Utrzymywać przewód z dala od gorących powierzchni.
10) Nie używać, tam gdzie użyto aerozolu lub gdy podawany jest tlen. Iskry z silnika mogą zapalić łatwopalne gazy.
11) Nigdy nie wrzucaj ani wkładaj przedmiotów do otworów.
12) Bieżnia jest przeznaczona do użytku w domu i nie nadaje się do długiego biegu.
13) W celu odłączenia, wyłącz wszystkie elementy sterowania, wyjmij kluczyk bezpieczeństwa, a następnie wyjmij wtyczkę z gniazdka.
14) Czujniki pulsu nie są urządzeniami medycznymi. Różne czynniki, w tym ruch użytkownika, mogą wpłynąć na dokładność odczytów tętna. Czujniki impulsów służą jedynie jako pomoc w określaniu tendencji tętna w ogóle.
15) Używaj poręczy, są one dla Twojego bezpieczeństwa.
16) Noś odpowiednie obuwie. Wysokie obcasy,, sandały i bose stopy nie nadają się do stosowania na bieżni. Używaj dobrych butów sportowych, aby uniknąć zmęczenia nóg.
17) Dozwolona temperatura użytkowania: 5 - 40 °C.
18) **Maksymalna waga użytkownika:** 120kg
19) **kategoria HA (zgodnie z normą EN957) nadaje się do użytku domowego**

Usuń klucz zabezpieczający po użyciu, aby zapobiec nieautoryzowanemu działaniu bieżni.

OSTRZEŻENIE:

Po znalezieniu jakiejkolwiek awarii lub uszkodzenia, zatrzymaj bieżnię i konsultuj się z lokalnym agentem, aby dowiedzieć się rozwiązania. W celu zapewnienia bezpieczeństwa osobistego, nie wykonuj żadnej konserwacji bez wykwalifikowanego inżyniera.

WAŻNA INFORMACJA ELEKTRYCZNA

OSTRZEŻENIE!

1) Poprowadzić przewód zasilający z dala od części ruchomej bieżni i mechanizmu elewacji i kółek transportowych.
2) Nie wolno pracować na bieżni zasilanej z generatora lub zasilacza UPS.
3) NIGDY nie usuwaj pokrywy bez uprzedniego odłączenia zasilania sieciowego.
4) Nigdy nie wystawiaj bieżni na deszcz lub wilgoć. Ta bieżnia nie jest przeznaczony do stosowania na zewnątrz, w pobliżu basenu lub w innym środowisku o wysokiej wilgotności.

WAŻNE INSTRUKCJE OBSŁUGI

1) Włożyć dobrze wtyczkę do gniazda.
2) Czas ciagłej pracy wynosi mniej niż 2 godziny. Pamiętaj, aby przeczytać całą instrukcję przed rozpoczęciem użytkowania urządzenia.
3) Zrozumiem, że zmiany w prędkości i nachylenia nie pojawiają się natychmiast. Ustaw żądaną prędkość na konsoli komputera i zwolnij przycisk regulacji. Komputer będzie słuchać poleceń stopniowo.
4) Należy zachować ostrożność podczas uczestniczenia w innych działaniach podczas spaceru na bieżni; takie jak oglądanie telewizji, czytanie, itd. Te rozrywki może spowodować utratę równowagi lub odchodzą od spaceru w centrum pasa; co może spowodować poważne obrażenia.
5) W celu zapobieżenia utracie równowagi, cierpienia I nieoczekiwanego urazu, NIGDY nie przesuwaj bieżni , gdy pas jest w ruchu.
6) Urządzenie rozpoczyna prace z bardzo małą prędkością. Po prostu stanij na pasie podczas powolnego przyspieszania zanim nauczysz się obsługiwać maszynę.
7) Zawsze trzymać się poręczy podczas dokonywania zmian sterowania.
8) Klucz bezpieczeństwa jest z tym urządzeniem. Usuń klucz bezpieczeństwa, aby natychmiast zatrzymać taśmę; bieżnia wyłączy się automatycznie. Włożenie klucza bezpieczeństwa spowoduje wyzerowanie wyświetlacza.
9) Nie używaj zbyt dużego nacisku na klawisze sterujące konsoli. Są one ustawione tak aby prawidłowo funkcjonować przy niewielkim nacisku palca.
10) To urządzenie nie jest przeznaczone do użytku przez osoby (w tym dzieci) o ograniczonej sprawności fizycznej, zdolności sensorycznych lub umysłowych, lub braku doświadczenia i wiedzy, chyba że będą one nadzorowane lub zostaną poinstruowane na temat korzystania z tego urządzenia przez osobę odpowiedzialną za ich bezpieczeństwo, Dzieci powinny być nadzorowane, aby nie bawiły się urządzeniem.
11) Należy skonsultować się z lekarzem zanim zaczniesz trening, jeśli masz jedną z następujących chorób:
    a. Kardiomiopatia, nadciśnienie tętnicze, cukrzyca, choroby układu oddechowego, palenie tytoniu i inne choroby przewlekłe.
    b. Jeśli jesteś starszy/a niż 35 lat, lub masz nadwagę.
    c. Kobiety w ciąży lub w okresie połogu.
12) Proszę natychmiast zakończ trening i skonsultuj się z lekarzem, gdy poczujesz zawrotu głowy, ból klatki piersiowej lub inne objawy.
13) 13) Należy pić odpowiednią wody po zrobieniu ćwiczenia na bieżni przez okres dłuższy niż 20 minut.

Ostrzeżenie: Teraz tutaj proponujemy, że należy skonsultować się z lekarzem lub służbą zdrowia przed rozpoczęciem treningu, szczególnie w wieku powyżej 35 lat lub gdy miałeś problemy ze zdrowiem ludzi. Nie bierzemy żadnej odpowiedzialności za jakiekolwiek problemy czy szkody, jeśli nie trzymałeś się naszej instrukcji. Bieżnia musi być starannie zmontowane I założona pokrywa silnika, dopier wtedy można podłączyć do zasilania.

INSTRUKCJA MONTAŻU

Kiedy otworzysz pudełko, znajdziesz w nim takie części:

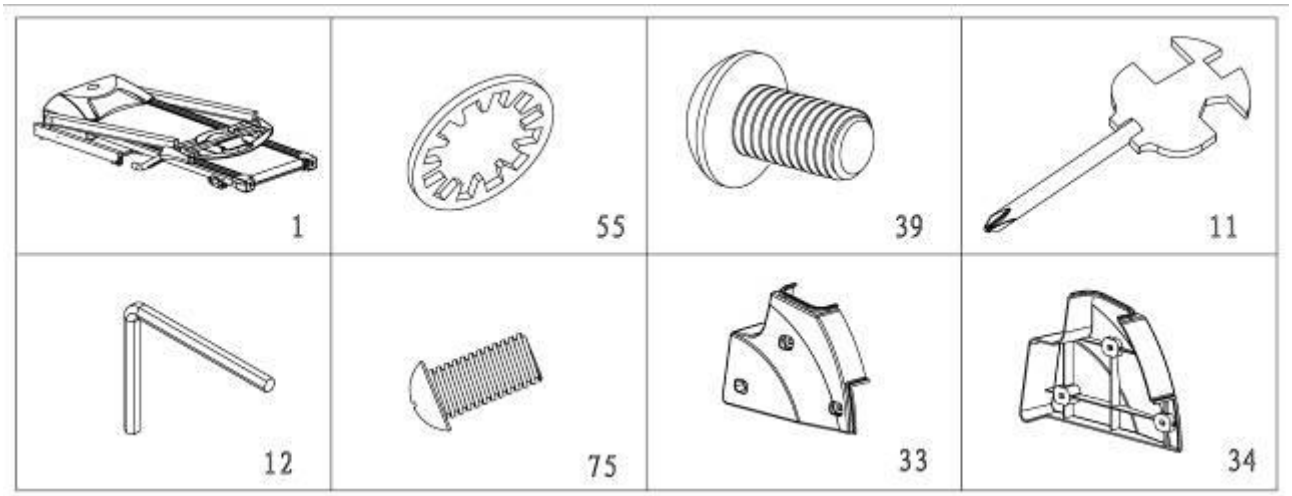

LISTA CZĘŚCI:

Nr	Opis	Specyfikacja	Ilość
1	Urządzenie		1
39	Śruby imbusowe	M8*15	8
11	Klucz ze śrubokrętem	S=13, 14, 15	1
33	Lewa osłona		1
55	Podkładka	8	8
12	Klucz imbusowy	5mm	1
75	Śruba z podkładką	M5*12	6
34	Prawa osłona		1

Dołączone klucze:

Klucz imbusowy 5mm – 1 sztuka

Klucz ze śrubokrętem 13, 14, 15 – 1 sztuka

Uwaga: Nie podłączać do prądu zanim nie ukończy się montażu.

Krok 1:

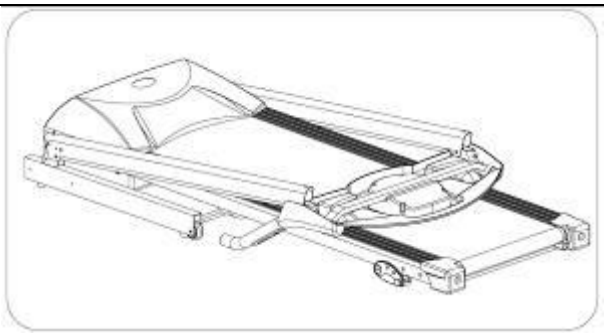	Otwórz karton, wyciągnij z niego wszystkie element. Urządzenie połóż na podłodze.

Krok 2:

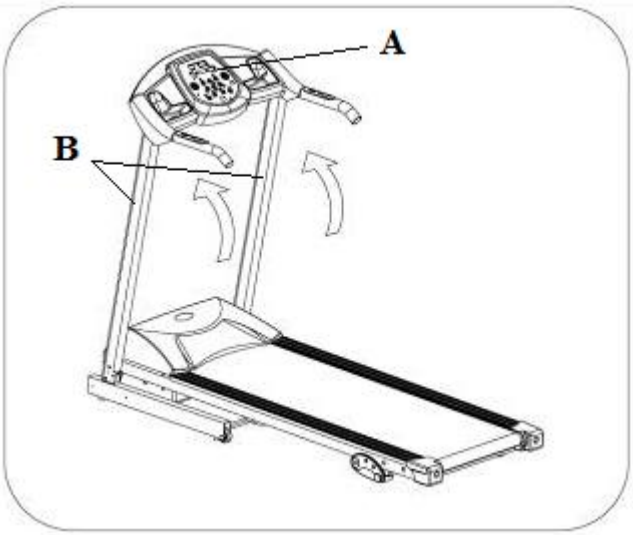	Podnieś komputer A i pionowe rurki B tak jak poakzują strzałki. Uwaga: Kiedy podnosisz A i B, sprawdz czy nie są ściśnięte żadne przewody.

Krok 3:

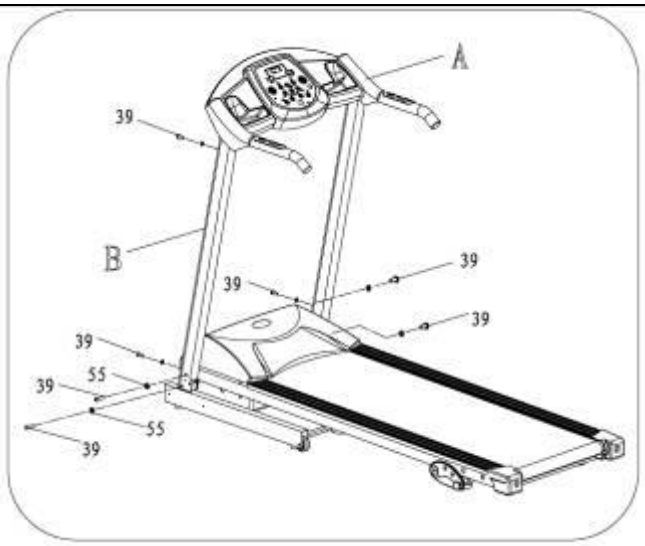	Przykręć pionowe rurki A i komputer B do głównej ramy, używając śrub imbusowych M8*15 (39) i podkładek (55) używając klucza imbusowego (12). Uwaga: Przytrzymaj pionowe rurki z komputerem ręką, żeby zapobiec uderzeniu ich o reszte urządzenia.

Krok 4:

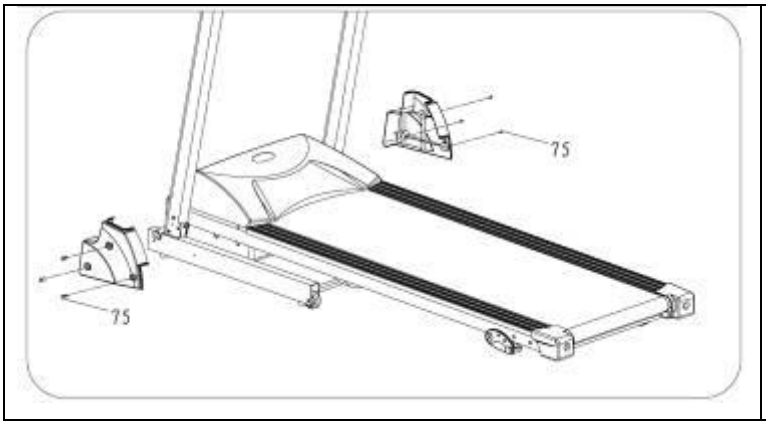	Przykręć lewą I prawą osłone (33, 34) do głównej ramy, używając śrub M5*12(75) .

UWAGA: Prosimy o sprawdzenie kompletności zespołu, jak wymaga wyżej i dokręcić wszystkie śruby. Wykonaj następującą operację po sprawdzeniu czy wszystko jest OK. Przed rozpoczęciem korzystania z bieżni, należy uważnie przeczytać instrukcję.

INSTRUKCJA SKŁADANIA

Składanie:

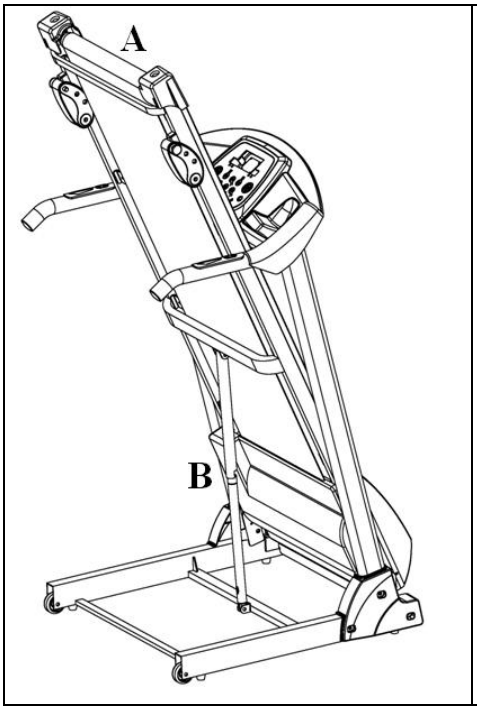	Połóż dłoń w miejscu A, następnie podnieś całą główną rame, aż usłyszysz dźwięk zablokowanego siłownika pneumatycznego B.

Rozkładanie:

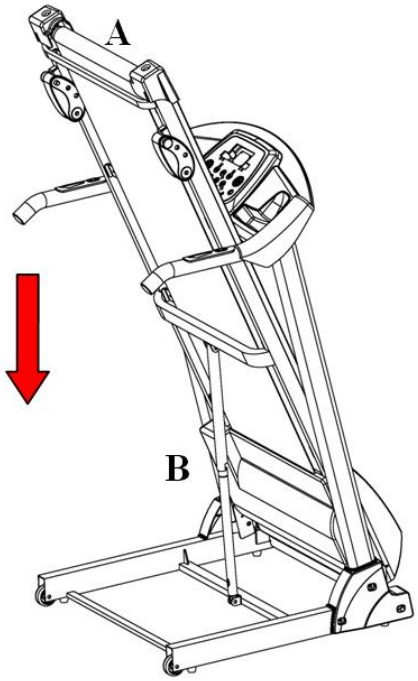	Złap za miejsce A jedną ręką, następnie kopnij siłownik pneumatyczny B, popchnij w dół główną ramę, ktróra opadnie samoczynnie (prosze odsunąć dzieci I zwierzaki domowe od urządzenia podczas rozkładania).

METODY UZIEMIENIA

Ten produkt musi być uziemiony. W razie niepoprawnego funkcjonowania lub awarii, uziemienie stanowi ścieżkę najmniejszego oporu dla prądu elektrycznego, aby zmniejszyć ryzyko porażenia prądem. Ten produkt jest wyposażony w kabel z przewodem uziemienia i wtyczkę z uziemieniem. Wtyczka musi być podłączona do odpowiedniego gniazda, które jest właściwie zainstalowane i uziemione zgodnie z lokalnymi przepisami i normami.

Niebezpieczeństwo - Nieprawidłowe podłączenie przewodu uziemienia może spowodować ryzyko porażenia prądem. Sprawdź u wykwalifikowanego elektryka lub serwisanta, jeśli mają wątpliwości co do tego, czy produkt jest prawidłowo uziemione. Nie należy modyfikować wtyczki dostarczonej wraz z produktem - jeśli nie będzie pasować do gniazdka, należy zainstalować odpowiednie gniazdko przez wykwalifikowanego elektryka.

Ten produkt jest przeznaczony do użytku na obwodzie napięcia nominalnego i posiada wtyczkę z uziemieniem, który wygląda jak wtyczki pokazanego na rysunku A na poniższym rysunku. Sprawdź, że urządzenie jest podłączone do gniazdka posiadającego tę samą konfigurację co wtyczka. Adapter nie powinien być stosowany z tym produktem.

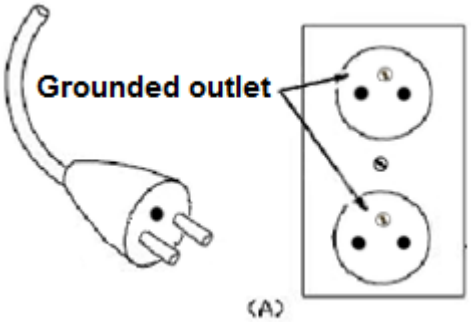

INSTRUKCJA OBSŁUGI KOMPUTERKA

WYŚWIETLACZ:

1. Okno “speed” :Wyświetla prędkość, z zakresu 0.8--12km/h lub 0.8--6km/h, 1 kratka oznacza 1 km/h.

   Kiedy ustawiane są program, pokazuje PI-P9, kiedy w ustawieniach, pokazuje H1-H3.

2. Okno “time”: Wyświetla ile czasu biegniemy. Pokazuje czas rosnąco 0:00-99:59 , kiedy zegar osiągnie 99:59, maszyna powoli się zatrzyma i komputer wyświetli ‘End’, Następnie wejść do sytuacji wyjściowej po upływie 5 sekund; Gdy odlicza w dół, będzie odliczać od wprowadzonych danych do 0:00, kiedy osiągnie 0:00, maszyna zatrzyma się płynnie i wyświetli na ekranie "End" i przejdzie do sytuacji początkowej.

3. Okno“distance” : Wyświetla przebiegnięty dystans. Odlicza czas ćwiczenia rosnąco od 0: 00-99: 9, kiedy osiągnie 99,9, będzie liczyć znowu od 0; Gdy odliczania w dół, będzie odliczać od wprowadzonych danych do 0; Gdy osiągnie 0, urządzenie zatrzyma się i pokaże "End", wróci do sytuacji początkowej po 5 sekundach.

4. Okno "Calorie": Wyświetla zużyte kalorie. będzie liczyć od 0 do 999, kiedy osiągnie 999, będzie ona liczyć znowu od 0; kiedy odlicza od ustawionej danej do 0, gdy osiągnie 0, maszyna zatrzyma się gładko i pokaże na ekranie "END" i wróci do sytuacji początkowej po 5 sekundach.

5. Okno "pulse": Wyświetla tempo bicia serca biegacza. Gdy zawodnik trzyma uchwyt czujnika pulsu dwiema rękami, system może obliczyć bicie serca biegacza i pokazać wartość na ekranie, zakres wynosi 50-200 uderzeń / min (dane te są tylko w celach informacyjnych, a nie mogą być używane w celach medycznych).

PRZYCISK FUNKCJI:

1. Przycisk "Program": W sytuacji początkowej, naciśnij ten przycisk, aby wybrać program z "0.8", "P1-P2-P3-P4-P5-P6-P7-P8-P9" 9 programów; 0,8 jest domyślną wartością prędkości."P1-P9" są fabrycznie wgranymi programami.

2. "MODE": Należy nacisnąć ten przycisk, aby wybrać "0.8", "H1", "H2", "H3" (0,8 jest domyślnym trybem "H1". Czas odliczany jest tryb "H2" jest odległość odliczanie tryb "H3" jest

liczenie kalorii w dół). Podczas ustawiania każdego trybu, można nacisnąć “SPEED +/-“ i nachylenie +/-, aby ustawić dane, naciśnij przycisk "Start", aby uruchomić maszynę

3. Przycisk "START": Po wciśnięciu klawisza zasilania i przyłączeniu klucza bezpieczeństwa , naciśnij ten przycisk w dowolnym momencie, żeby uruchomić maszynę.
4. Przycisk "STOP": Gdy urządzenie jest uruchomione, naciśnij ten przycisk, aby zatrzymać je w dowolnym momencie, a wszystkie dane wrócą do początkowych wartości..
5. "SPEED +", "SPEED –“ : W sytuacji początkowej, ustawić dane za pomocą tego przycisku. Gdy urządzenie jest uruchomione, naciśnij przycisk, aby dostosować prędkość 0,1 km przy każdym naciśnięciu przycisku, po naciśnięciu przycisku w ciągu 0,5 sekundy, prędkość zmieni się w górę lub w dół.
6. "PRĘDKOŚĆ: 5, 8, 12" są przyciskami szybkiego zakresu prędkości 0.8-12 Km/h, można wybrać prędkość 5, 8, 12 naciskając przyciski szybkiej regulacji..

   "SZYBKOŚĆ: 2, 4, 6" są przyciskami szybkiego zakresu prędkości 0.8-6 Km/h, można wybrać prędkość 2, 4, 6 naciskając przyciski szybkij regulacji
7. PRZEŁĄCZNIK PRĘDKOŚCI:

   Pod sytuacji początkowej z kluczem bezpieczeństwa na pozycji, naciśnij "Speed +/-" jednocześnie i przytrzymaj przez 5 sekund, brzęczyk wyda dźwięk "B1" i okno prędkości pokaże prędkość "12,0 (0.8--12km / h) "lub" 6,0 (0.8--6km / h) ".

   Przełącznik nie działa podczas pozostałych operacji.

SZYBKI START (MANUALNY)

1. Włącz zasilanie, podłącz koniec magnes bezpieczeństwa do komputera.
2. Wciśnij przycisk START/STOP, system wejdzie w 3 sekundowe odliczanie brzęczyk wyda dźwięk, a na wyświetlaczu rozpocznie się odliczanie czasu, bieżnia rozpędzi sie do 0.8km/h po 3 sekundach.
3. Po uruchomieniu, można użyć "Speed +", "Speed -" lub szybkich przycisków do regulacji prędkości górę lub w dół.

DZIAŁANIE PODCZAS TRENINGU:

1. Naciśnij przycisk SPEED-DOWN spowoduje zmniejszenie prędkości.
2. Naciśnij przycisk SPEED-UP zwiększy prędkości.
3. Wciśnij przycisk szybkiego ustawienia żeby ustawić odpowiednią prędkość.
4. Naciśnij przycisk STOP , aby zatrzymać maszynę.
5. Trzymając uchwyt czujnika pulsu dwiema rękami przez około 5 sekund pokaże tętno.

MANUAL MODE

1. Jeśli nie dokonasz żadnych ustawień i naciśnij przycisk START, bieżnia zacznie prace z prędkości 0.8km/ h. Pozostałe wartości rozpoczną odliczanie w pozytywnym kierunku. Naciśnij "SPEED +", "SPEED-" , wcelu zmiany prędkości.
2. Ustawianie czasu, naciśnij przycisk "Mode", aby wejść do okna CZASU ,odliczanie H1, na wyświetlaczu pojawi się "10:00" i będzię migotać. Naciśnij "SPEED +", "SPEED-" aby ustawić czas, jaki potrzebujesz. Zakres ustawień wynosi od 5:00-99:00.
3. W trybie ustawiania czasu, naciśnij przycisk "MODE" aby wejść do odliczania odległość H2, okno ODLEGŁOŚĆ wyświetli "1.0" i będzie migać. Naciśnij "SPEED +", "SPEED-" aby ustawić odległość, jaką potrzebujesz. Zakres ustawień wynosi 0.5-99.9.
4. W trybie ustawiania odległości, naciśnij przycisk "MODE", aby wejść w odliczanie kalorii H3, okno CAL wyświetli "50" i będzie migać. Naciśnij "SPEED +", "SPEED-" aby ustawić ilość kalorii, jaką potrzebujesz. Zakres ustawień wynosi 10-999.

5. Po zakończeniu ustawienia, naciśnij przycisk "START", aby rozpocząć, bieżnia zostanie uruchomiona po upływie 3 sekund, naciśnij "SPEED +", "SPEED-", aby wyregulować prędkość; naciśnij STOP, aby zatrzymać bieżnie.

WBUDOWANE PROGRAMY ĆWICZEŃ

Naciśnij przycisk "PROGRAM", okno PRĘDKOŚĆ wyświetli P1-P9, aby wybrać program, który chcesz. Ustaw czasu treningu, po czym okno CZAS będzie migać. Wyświetlone będzie “10:00”, naciśnij "SPEED +", "SPEED-" aby ustawić czas ćwiczeń, jakiego potrzebujesz. Naciśnij przycisk "Start", aby uruchomić program wbudowany, program podzielony jest na 10 sekcji. Za każdym razem, czas ćwiczenia = czas ustawienia / 10. Kiedy system wejdzie w kolejnej sekcji, komputer wyda 3 dźwieki, a prędkość zostanie zmieniona zgodnie z programem ustawienie, a następnie naciśnij "SPEED +", "SPEED-" aby zmienić prędkość, gdy program wprowadzić kolejną sekcje powróci do aktualnej prędkości po zakończeniu jednego programu, system wyda 6 dźwięków oraz wyświetli napis "END", aby zatrzymać się powoli, wejdzie ona w sytuacji wyjściowej po zatrzymał się całkowicie w ciągu 5 sekund

PROGRAM ĆWICZEŃ TABELA

Każdy program będzie podzielony na 10-stopni ćwiczeń i każda sekcja ma odpowiednią prędkość.

Tabela treningu dla prędkości 0.8-12KM/H:

PROGRAM		**PRZEDZIAŁ CZASOWY = ustawiony czas/10**									
		1	**2**	**3**	**4**	**5**	**6**	**7**	**8**	**9**	**10**
P1	SPEED	3	3	6	5	5	5	4	4	4	3
P2	SPEED	3	3	4	4	5	5	5	6	6	4
P3	SPEED	3	3	5	6	7	8	6	4	3	3
P4	SPEED	3	6	6	6	8	8	8	3	3	3
P5	SPEED	2	5	6	7	8	8	7	7	3	3
P6	SPEED	2	10	10	8	8	7	6	3	2	2
P7	SPEED	3	4	5	6	7	8	7	6	4	3
P8	SPEED	3	8	6	9	8	8	8	3	10	3
P9	SPEED	2	4	6	8	8	8	7	7	3	3

Tabela treningu dla prędkości 0.8-6KM/H:

PROGRAM		**PRZEDZIAŁ CZASOWY = ustawiony czas/10**									
		1	**2**	**3**	**4**	**5**	**6**	**7**	**8**	**9**	**10**
P1	SPEED	3	3	6	5	5	5	4	4	4	3
P2	SPEED	3	3	4	4	5	5	5	6	6	4
P3	SPEED	3	3	5	6	4	5	6	4	3	3
P4	SPEED	3	6	6	6	5	5	4	3	3	3
P5	SPEED	2	5	6	5	6	6	5	4	3	3
P6	SPEED	2	5	5	4	4	3	6	3	2	2
P7	SPEED	3	4	5	6	5	4	5	6	4	3
P8	SPEED	3	5	6	5	4	3	5	3	6	3
P9	SPEED	2	4	6	5	5	4	5	6	3	3

Zasięgi programów:

	Początkowe	Dane początkowe	Zakres nastawy	Zasięg wyświetlania
CZAS(MIN:SEK)	0:00	10:00	5:00-99:00	0:00－99:59
PRĘDKOŚĆ(Km/h)	0.8	0.8	0.8-12 (0.8-6)	0.8-12(0.8-6)
DYSTANS(Km)	0.00	1.00	0.50-99.9	0.00－99.9
PULS (uderzeń/min)	P	N/A	N/A	50-200
KALORIE	0	50	10-999	0－999

TESTER BUDOWY CIAŁA

Na stanie początku naciśnij "PROGRAM" ciągle wprowadzanych testera tkanki tłuszczowej FAT, naciśnij przycisk "MODE", wprowadź K-1, K-2, K-3, K-4, K-5 (F-1 PŁEĆ, K-2 WIEK F-3 WZROST, K-4 WAGA, K-5 TŁUSZCZ (BMI)),

Naciśnij "Speed +", "Speed -", aby ustawić F-1 - F4 (patrz poniższy wykres), po czym naciśnij przycisk "MODE", aby ustawić F-5, chwyć pulsu, okno pokaże swój wskaźnik jakości ciała po upływie 3 sekund. Wskaźnik jest obliczany poprzez zbadanie zależność pomiędzy wzrostem i wagą (Dane są tylko w celach informacyjnych, nie może być dane jako lecznicze)

F-1	Płeć	01 Mężczyzna	02 Kobieta
F-2	Wiek	10------99	
F-3	Wzrost	100----200	
F-4	Waga	20-----150	
F-5	FAT	≤19	Underweight
	FAT	=(20---25)	Normal weight
	FAT	=(26---29)	Overweight
	FAT	≥30	Obesity

BLOKADA URZĄDZENIA:

Wyciągnij linke bezpieczeństwa, po czym bieżnia zatrzyma się natychmiast. Cały wyświetlacz pokaże "---", brzęczyk wyda 3 dźwięki, teraz bieżnia musi zatrzymać. Dołączyć końcówkę magnesu bezpieczeństwa do komputera, bieżnia na ekranie startowym.

FUNCJA OSZCZĘDZANIA ENERGII:

System posiada funkcję zasilania w stanie oczekiwania na działania, jeśli bez żadnych obsłudze, oszczędność energii na funkcje będą dostępne po 10 min, wyświetlacz zostanie zamknięty. Można nacisnąć dowolny przycisk, aby obudzić wyświetlacz.

FUNKCJA MP3 (OPTIONALNA)

Po włączeniu, kontaktuje się z zewnętrznym urządzeniem MP3, komputer zostanie uruchomiony. Głos jest regulowana z zewnętrznego urządzenia MP3, głos powinien być regulowany na właściwym poziomie, żeby chronić głośniki komputera.

WYŁĄCZYĆ:

Wyłącz zasilanie: Możesz wyłączyć zasilanie, aby zatrzymać bieżnię, nie uszkodzi jej to .

UWAGA:

1. Zaleca się utrzymanie niskiej prędkości na początku sesji i trzymanie się poręczy, aż zaznajomisz się z bieżnią .Podłącz końcówkę magnesu bezpieczeństwa do komputera I także dołączyć klip bezpieczeństwa do ubrania.

2. Aby zakończyć trening bezpiecznie, należy nacisnąć przycisk pauzy lub wyciągnąć linę bezpieczeństwa, to bieżnia zatrzyma się natychmiast.

INSTRUKCJE DOTYCZĄCE ĆWICZEŃ

ROZGRZEWKA

Jeśli masz ponad 35 lat, czy masz problemy ze zdrowiem, a także jeśli jest to Twój pierwszy trening, należy skonsultować się z lekarzem lub zawodowym.

Przed rozpoczęciem korzystania z bieżni, należy nauczyć się kontrolowania maszyny, wiedzieć jak zacząć, zatrzymać, dostosowanie prędkości i tak dalej, nie stoją na maszynie w tym czasie. Po tym, można korzystać z urządzenia. Stań na podkładce antypoślizgowej obie strony i uchwyt rękojeści ze swoimi obiema rękami. Utrzymywać maszynę przy niskich obrotach około 1,6 ~ 3,2 km/h, a następnie przetestować urządzenie działa przez jedną nogą, po przyzwyczaić się do prędkości, to można uruchomić na komputerze i można dodać prędkości pomiędzy 3 a 5 km / h. Utrzymuj prędkość około 10 minut, a następnie zatrzymaj maszynę.

TRENING STOPNIOWY

Dowiedz się, jak dostosować prędkość i nachylenie przed użyciem. Przespaceruj około 1 km w stabilnej prędkości i zapisz czas, to zajmie Ci około 15-25 minut. Jeśli prędkośćwynosi 4,8 km / h, to przejście 1 km zajmie Ci około 12 minut. Jeśli czujesz się komfortowo w stabilnej prędkości, można dodać prędkość i nachylenie, po 30 minutach, można mieć dobre ćwiczenie. Na tym etapie nie można dodać prędkości lub nachylenia zbyt dużo na raz, może utrzymać czujesz się komfortowoDowiedz się, jak dostosować prędkość i nachylenie przed użyciem. Spacer około 1 km w stabilnej prędkości i zapisz czas, to zajmie Ci około 15-25 minut. Jeśli odległości co 4,8 km / h, to zajmie Ci około 12 minut w 1 km. Jeśli czujesz się komfortowo w stabilnej prędkości, można dodać prędkość i nachylenie, po 30 minutach, będziesz miał dobry trening. Na tym etapie nie można dodać prędkości lub nachylenia zbyt dużo na raz, bo dostaniesz nie porządanej zadyszki.

INTENSYWNY TRENING

Rozgrzej się przyz prędkości 4,8 km/h, przez 2 minuty, a następnie co 2 min zwiększ prędkość o 0,5 km/h przez 4 minunuty. Po tym, należy zwiększyć prędkość o 0,3 km/h co każde 2 minuty, aż do szybkiego oddechu, ale tak aby dalej czuć się dobrze.

Spalanie kalorii – najlepszy sposób:

Rozgrzej się przez 5 min przy prędkości: 4-4.8 Km/ h, a następnie powoli zwiększ prędkość o 0.3 Km/ h co 2 min, aż do stabilnej prędkości, przy której możesz biec 45 minut. Dla zwiększenie intensywności ruchu można utrzymać prędkość w czasie 1h programu telewizyjnego, a następnie zwiększyć prędkość o 0.3 km/h podczas każdej reklamy, po jej zakończeniu powróć do pierwotnej prędkości. Można zapoznać się z najlepszą efektywnością treningu na spalanie kalorii w czasie reklamy. Wreszcie, należy spowolnić prędkość krok po kroku przez 4 min.

CZĘSTOTLIWOŚĆ ĆWICZEŃ

Czas cyklu: 3-5 razy / tydzień, 15-60 minut / trening. Stwórz harmonogram starannie, nie tylko dla hobby.

Można kontrolować intensywność treningu poprzez regulację prędkości i nachylenia bieżni. Sugerujemy, aby nie ustawić nachylenie w pierwszej kolejności; zwiększenie nachylenia jest skutecznym sposobem na zwiększenie intensywności wykonywania ćwiczeń.

Skonsultuj się z lekarzem lub służbą zdrowia przed rozpoczęciem treningu. Profesjonalni specjaliści mogą pomóc dobrać odpowiednie ćwiczenia zależności od wieku i stanu zdrowia. Proszę przestać natychmiast, jeśli poczujesz ucisk lub ból w klatce piersiowej, nieregularne bicie serca, trudności z oddechem, zawroty głowy lub inne dolegliwości podczas wysiłku. Należy skonsultować się z lekarzem przed kontynuowaniem treningu po wystąpieniu dolegliwości.

Można wybrać normalną prędkością chodzenia lub szybkość biegania, jeśli jesteś przyzwyczajony do treningu na bieżni.

Jeśli nie masz wystarczająco dużo doświadczenia, aby potwierdzić prędkość testowania, można postępować zgodnie z instrukcją:

Prędkość 1-3.0KM/H	Delikatny chód
Prędkość 3.0-4.5KM/H	Wolny chód
Prędkość 4.5-6.0KM/H	Normalny chód
Prędkość 6.0-7.5KM/H	Szybki chód
Prędkość 7.5-9.0KM/H	Jogging
Prędkość 9.0-12.0KM/H	Wolny bieg
Prędkość 12.0-14.5M/H	Średni bieg
Prędkość 14.5-16.0KM/H	Szybki bieg

Uwaga: Prędkość ≤6KM/H, normalny chód; Prędkość ≥8.0KM/H, bieg.

KONSERWACJA

Ostrzeżenie: Odłączyć bieżnię od prądu przed czyszczeniem lub naprawą bieżni.

Czyszczenie: Czyszczenie przedłuży żywotność bieżni.

Pozbyć się kurzu aby zachować element w czystości. Oczyść oba odsłonięte boki pasów, zapobiegnie dostawaniu się kurzu pod pasy. Utrzymuj buty do biegania czyste inaczej brud spowoduje szybsze zużywanie się pasów. Oczyść powierzchnię pasa biegowego czystą szmatką. Wystrzegaj się wycieków wody na części elektryczne lub pasów biegowe.

Ostrzeżenie: Podłącz bieżnię od prądu przed zdjęciem pokrywy silnika.

PASY BIEGOWE I SMAROWANIE BIEŻNI:

Nasmarowaliśmy płyte biegową i pas biegowy. Tarcie między systemem pasów wpływa na żywotność i funkcjonowania bieżni, dlatego zalecamy sprawdzenie płyty regularnie. Nie powinno tam być żadnego śladu zużycia, jeśli jest prosimy o kontakt z naszym centrum serwisowym.

Zalecamy smarowanie płyty biegowej zgodnie z następującym harmonogramem:

Lekkie użytkowanie (< 3 h/tydzień)	Raz w roku
Średnie użytkowanie (3-5 h/tydzień)	Co 6 miesięcy
Instensywne użytkowanie (> 5 h/tydzień)	Co 3 miesiące

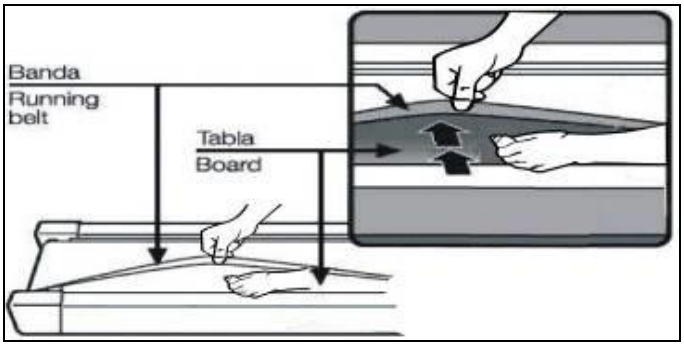

Proponujemy Państwu zakup smaru od naszych lokalnych dystrybutorów lub bezpośrednio skontaktować się z naszą firmą.

Uwaga: W przypadku innych konserwacji, prosimy o wykonanie jej przez wyspecjalizowaną osobę.

1. Aby przedłużyć żywotność bieżni, zalecamy wyłączenie zasilania przez dziesięć minut na każde dwie godziny treningu.

2. Luźny pas spowoduje przesuwanie podczas jazdy, podczas gdy zbyt mocno napięty spowoduje zmniejszenie wydajności silnika i wytworzy większe tarcie między wałkiem a pasami. Najbardziej odpowiednie napięcie pasów to: pasy mogą być wyciągnięta 50-75mm od płyt biegowych.

USTAWIANIE PASU BIEGOWEGO:

1. Umieść bieżnię na płaskiej ziemi, a ustaw prędkość 6-8 km / godzinę, aby sprawdzić, czy dryfuje 2. Jeśli przesuwa się w prawo skręć w lewą śrube regulacyjną zgodnie z ruchem wskazówek zegara, sprawdzić czy czy się przesuwa. Powtórz powyższe kroki aż do wyśrodkowania, patrz rysunek A.	A 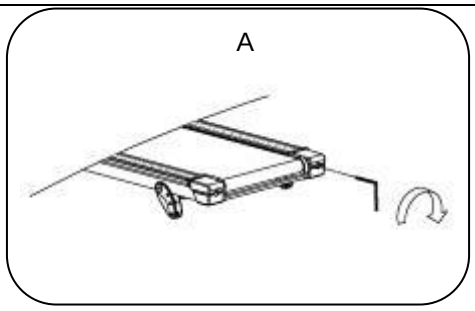
3. Jeśli przesuwa się na lewo, skręć w lewą śrube regulacyjną zgodnie z ruchem wskazówek zegara, sprawdzić czy czy się przesuwa. Powtórz powyższe kroki aż do wyśrodkowania, patrz rysunek B.	B 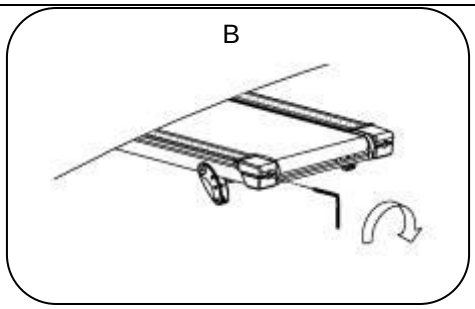
4. Pasy prowadzące rozluźnią się po określonym czasie. Tak więc, aby rozwiązać ten problem, należy odkręcić śruby regulacyjnę po obu stronach o 1/4 zgodnie z kierunkiem ruchu wskazuwek zegara, sprawdzić, czy czy się przesuwa. Powtórz powyższe kroki aż do wyśrodkowania , patrz rysunek C.	C 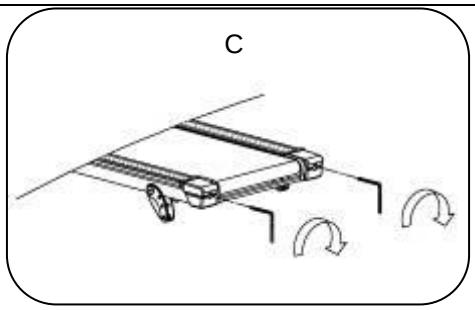

WIDOK W STANIE ROZŁOŻONYM

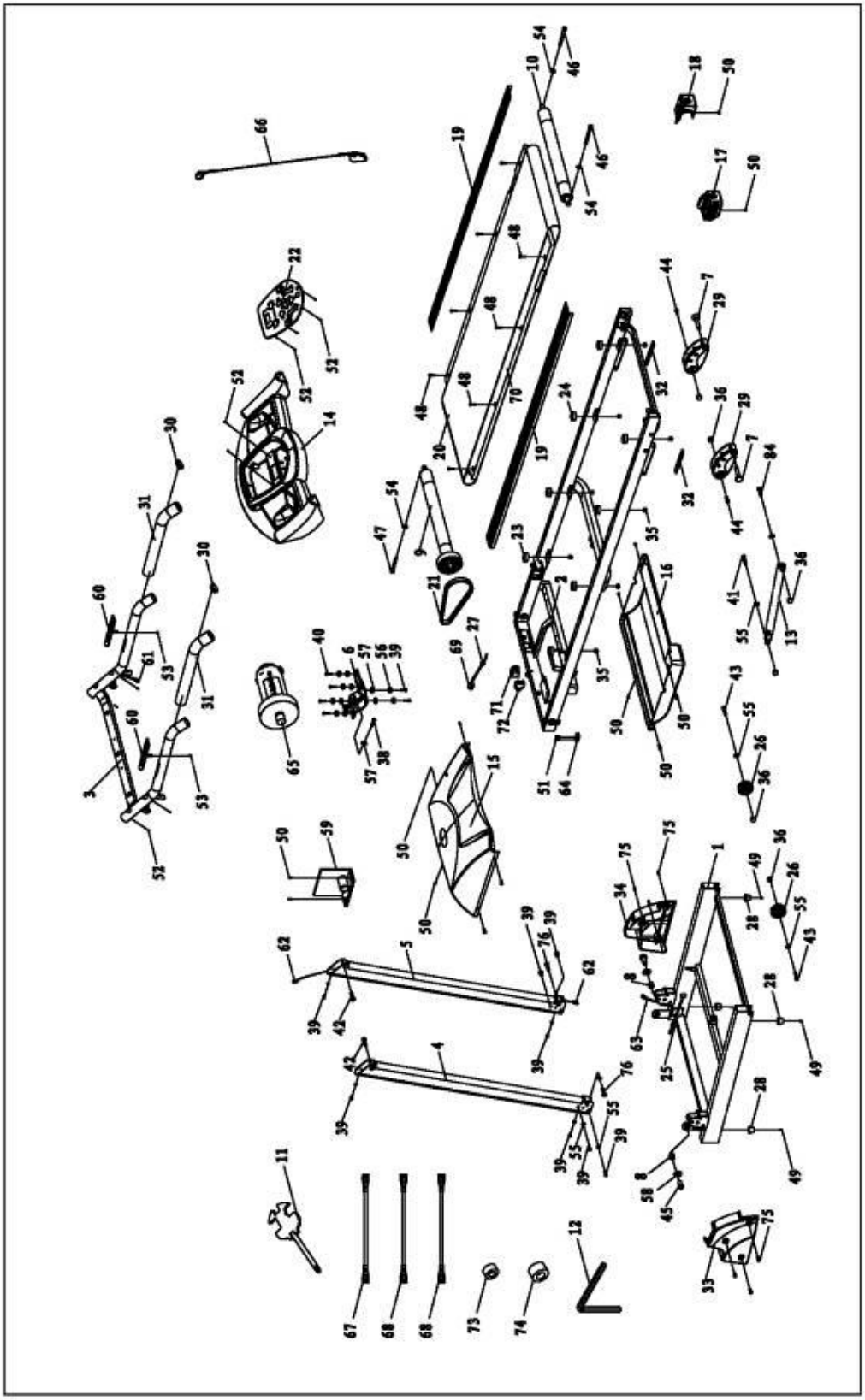

LISTA CZĘŚCI

Nr	Opis	Specyfikacja	Ilość
1	Rama bazowa		1
2	Główna rama		1
3	Wspornik komputera		1
4	Lewy wspornik pionowy		1
5	Prawy wspornik pionowy		1
6	Wspornik silnika		1
7	Zawleczka		2
8	Tuleja		2
9	Przednia rolka		1
10	Tylnia rolka		1
11	Klucz z śrubokrętem	S=13, 14, 15	1
12	Klucz imbusowy	5mm	1
13	Cylinder		1
14	Górna osłona konsoli		1
15	Górna osłona silnika		1
16	Dolna osłona silnika		1
17	Lewa tylna osłona		1
18	Prawa tylna osłona		1
19	Szyna boczna		2
20	Pas bieżni		1
21	Silnik		1
22	Konsola		1
23	Czarna poduszka		4
24	Niebieska poduszka		4
25	Pierścień chroniący wtyczke przewodu		2
26	Kółka transportowe		2
27	Klamra przewodu zasilającego		1
28	Nóżka		4
29	Regulowana nózka		2
30	Zaślepka		2
31	Pianka		2
32	Poduszka EVA		3
33	Lewa osłona pionowego wspornika		1
34	Prawa osłona pionowego wspornika		1
35	Śruba	M6	8

36	Śruba	M8	6
37	Śruba	M8	7
38	Śruba	M8*35	1
39	Śruba imbusowa	M8*15	10
40	Śruba imbusowa	M8*20	4
41	Śruba imbusowa	M8*30	1
42	Śruba imbusowa	M8*35	2
43	Śruba imbusowa	M8*40	2
44	Śruba imbusowa	M8*45	2
45	Śruba imbusowa	M10*30	2
46	Śruba imbusowa	M6*55	2
47	Śruba imbusowa	M6*45	1
48	Śruba imbusowa	M6*30	8
49	Śruba	M5*16	4
50	Śruba	M5*8	15
51	Śruba	S T2.9*8	2
52	Śruba	ST4.2*12	8
53	Śruba	ST4.2*25	2
54	Podkładka	6	3
55	Podkładka	8	12
56	Podkładka	8	6
57	Płaska podkładka C	8	7
58	Duża podkładka C	φ10*φ26*2.0	2
59	Tablica sterowania		1
60	Panel czujnika pulsu		2
61	Górny przewód konsoli		1
62	Środkowy przewód konsoli		1
63	Dolny przewód konsoli		1
64	Prędkościomierz		1
65	Silnik prądu stałego (DC)		1
66	Akcesoria bezpiecześntwa		1
67	Przewód prądu zmiennego	niebieski	2
68	Przewód prądu zmiennego	brązowy	3
69	Przewód zasilający		1
70	Płyta biegowa		1
71	Przełącznik kwadratowy		1
72	Bezpiecznik		1
73	Pierścień magnetyczny		1

74	Rdzeń magnetyczny		1
75	Śruba	M5*12	6
76	Śruba	M8*40	2

ROZWIĄZYWANIE PROBLEMÓW

1. Prawdopodobna przyczyna nie funkcjonowania komputerem po uruchomieniu zasilania: Przewód z komputera na dolnej płycie sterującej nie jest dobrze podłączony lub transformator spalił się. Sprawdź każdy przewód od komputera do panelu sterowania, upewnij się, że są dobrze podłączone. Jeśli przewód jest zniszczony, wymień go. Jeśli powyższe działania nie rozwiązały problemu, spróbuj zmienić transformator.
2. **E01:** Komunikat awarii. Prawdopodobna przyczyna: przewody od komputera i dolnej płycie sterującej nie są połączone są dobrze, należy sprawdzić każdy przewód. Jeśli przewód został zniszczony, zmienić na dobry.
3. **E02:** Sprawdź, czy zasilanie jest w porządku, jeśli nie, to użyj odpowiedniej mocy do testowania; Sprawdź, czy dolny sterownik nie spalił się, zmienić na dobry; podłączyć przewód silnika.
4. **E03:** Brak sygnału czujnika. Sprawdź, czy wszystkie przewódy czujnika są nieuszkodzone, jeśli są, należy zmienić sprawny. Jeśli nie działa, sprawdź czy czujnik prędkości jest sprawny, jeśli jest uszkodzony, wymienić czujnik prędkości. Jeśli nadal nie działa, sprawdź czy silnik jest dobrze podłączony czy trzeba zmienić silnik.
5. **E05:** Działa zabezpieczenie przeciwprzeciążeniowe. Silnik jest przeciążony lub jest zatrzymany, powoduje nadmierne zużycie prądu, urządzenie rozpocznie samodzielne ochronę systemu. Ustawić maszynę ponownie; Należy sprawdzić, czy silnik nie hałasuje lub czy silnik/ dolna płyta sterująca silnika spaliły się, jęsli tak zmienić na dobry silnik/ dolna płyta sterująca; Użyj właściwego napięcia.
6. Jeśli silnik nie pracuje po naciśnięciu klawisza START, prawdopodobny powód: przewód silnika jest uszkodzony; rurka bezpieczeństwa jest uszkodzona lub spadła; przewód silnika jest nie podpięty właściwie; IGBT na dolnej płycie kontrolnej jest spalony. Sprawdź powyższe możliwości i w razie podszeby wymień uszkodzoną część.

WARUNKI GWARANCJI, ZGŁOSZENIA GWARANCYJNE

Gwarant:
inSPORTline Polska
Ciemiętniki 19, 29-120 Kluczewsko
NIP: 6090063070, REGON: 260656756

Okres gwarancji rozpoczyna się od daty zakupu towaru przez klienta. Gwarancja udzielana jest w trzech wariantach:

1. **Gwarancja Domowa -** Przeznaczona jest dla sprzętu wykorzystywanego do użytku prywatnego, nie komercyjnego przez Kupującego będącego konsumentem. **(okres gwarancji: 24 miesiące)**.
2. **Gwarancja Pół-komercyjna -** Przeznaczona jest dla sprzętu wykorzystywanego w hotelach, spa, szkołach, ośrodkach rehabilitacji, itp. **(okres gwarancji: 12 miesięcy)**.
3. **Gwarancja Komercyjna -** Przeznaczona jest dla sprzętu wykorzystywanego w hotelach, spa, szkołach, ośrodkach rehabilitacji, klubach fitness oraz siłowniach, itp. **(okres gwarancji: 12 miesięcy)**.

Brak informacji o wariancie gwarancji, na dowodzie zakupu (fakturze lub paragonie), domyślnie oznacza Gwarancje Domową.

Gwarancja obejmuje usunięcie usterek, które w sposób dający się udowodnić wynikają z zastosowania wadliwych materiałów lub są wynikiem błędów produkcyjnych.
Gwarancja nie obejmuje czynności związanych z konserwacją, czyszczeniem, regulacją i ze skręcaniem połączeń śrubowych danego przedmiotu, do których to czynności zobowiązany jest Kupujący we własnym zakresie i na własny koszt.

Dowodem udzielenia gwarancji są niniejsze Warunki gwarancji wraz z oświadczeniem Gwaranta zawartym na dowodzie zakupu (fakturze lub paragonie). W celu realizacji uprawnień z gwarancji Kupujący winien okazać warunki gwarancji oraz dowód zakupu (paragon lub fakturę VAT). Gwarancja obowiązuje na terenie Polski.

Uprawnienia z gwarancji nie przysługują w przypadku:

a) uszkodzenia mechanicznego, które powstało w transporcie produktu do Kupującego za pomocą firm transportowych. Kupujący jest zobowiązany do sprawdzenia towaru przy dostawie, w celu wykrycia ewentualnych uszkodzeń w transporcie. W przypadku wykrycia takiego uszkodzenia, Kupujący zobowiązany jest niezwłocznie poinformować podmiot sprzedający oraz sporządzić protokół szkody z przewoźnikiem (firmą kurierską/pocztową). W przypadku braku sporządzenia protokołu szkody Gwarant nie ponosi odpowiedzialności za szkody spowodowane przez firmy kurierskie/pocztowe.
b) Uszkodzenia i zużycie takich elementów jak: linki, paski, wtyki, gniazdka, przełączniki, przyciski, baterie, przewody, elementy gumowe, pedały, uchwyty z gąbki, kółka, łożyska, tapicerka, rączki itp., chyba że ujawniona w tych elementach wada nie jest skutkiem naturalnego zużycia, a powstała z przyczyny tkwiącej w tym elemencie.
c) Drobne, powierzchowne zarysowania, odbarwienia lub spękania powłoki kryjącej.
d) Używania przez Kupującego, niezgodnych z instrukcją obsługi sprzętu, środków eksploatacyjnych lub czyszczących.
e) Niewłaściwego zabezpieczenie sprzętu przez Kupującego przed działaniem czynników zewnętrznych tj. wilgoci, temperatury, kurzu, itp.
f) Niestosowania przez Kupującego wymaganych (zgodnie z instrukcją obsługi) materiałów eksploatacyjnych.
g) Przeróbek i zmian konstrukcyjnych, dokonywanych przez Kupującego lub inne osoby nieuprawnione do tego działania przez Gwaranta.
h) Normalnego użytkowania (normalne zużycie części eksploatacyjnych).
i) Uszkodzenia sprzętu na skutek nieprawidłowego montażu przez Kupującego lub osoby trzecie.

W przypadku zasadności zgłoszenia reklamacyjnego Gwarant zapewnia transport i usługę serwisową przedmiotu gwarancji.

W przypadku braku zasadności zgłoszenia reklamacyjnego Kupujący pokrywa koszty ewentualnego transportu i usługi serwisowej przedmiotu gwarancji.

W przypadku braku zasadności zgłoszenia reklamacyjnego Kupujący będzie mógł odebrać przekazany przedmiot w siedzibie Gwaranta lub zamówić usługę wysyłki danego przedmiotu na własny koszt.

W wyjątkowych przypadkach, aby zdiagnozować usterkę i stwierdzić zasadność zgłoszenia reklamacyjnego Gwarant może zażądać przygotowania sprzętu do odbioru. Odbiór ten może być dokonany przez firmę spedycyjną, wówczas Kupujący zobowiązany jest przygotować towar w sposób bezpieczny do odbioru. Kupujący wyda przedmiot sprzedaży bez zanieczyszczeń, w opakowaniu oryginalnym lub zastępczym pozwalającym na przetransportowanie przedmiotu sprzedaży w stanie bezpiecznym.

Gwarant zobowiązany jest ustosunkować się do zgłoszenia gwarancyjnego w terminie do 14 dni. Naprawa gwarancyjna zostanie wykonana w najkrótszym możliwym terminie. W wyjątkowych przypadkach, gdy naprawa przedmiotu sprzedaży będzie wymagać sprowadzenia niedostępnych w Polsce lub nietypowych części z zagranicy, termin może być wydłużony. Kupujący zostanie poinformowany o takiej sytuacji drogą mailową lub telefonicznie.

Gwarant zobowiązuje się do naprawy uszkodzonego sprzętu w przypadku zasadności zgłoszenia gwarancyjnego. Wymiana towaru na nowy możliwa jest jedynie w przypadku braku możliwości naprawy sprzętu i gdy wada przedmiotu sprzedaży jest istotna. Zwrot kwoty zakupu za sprzęt jest

możliwy jedynie w przypadku braku możliwości naprawy i braku możliwości wymiany na nowy oraz gdy wada jest istotna.

Okresowe przeglądy techniczne sprzętu (dotyczy sprzętu przeznaczonego do użytku pół-komercyjnego oraz komercyjnego)

Po upływie 6 i 12 miesięcy obowiązywania gwarancji, Gwarant zaleca przeprowadzenie przeglądu technicznego sprzętu. Wszystkie części, które zostaną wymienione w trakcie okresowego przeglądu technicznego, zostaną użyte przez Gwaranta nieodpłatnie w ramach gwarancji (poza częściami zużytymi w trakcie normalnego użytkowania). Kupujący zobowiązany jest jedynie do pokrycia kosztów przeglądu technicznego i dojazdu do klienta wg. indywidualnej wyceny.
Wiążącej wyceny dokonuje dział serwisowy Gwaranta.

Zgłoszenia gwarancyjne

W celu zgłoszenia reklamacyjnego należy przesłać FORMULARZ GWARANCYJNY za pomocą strony internetowej Gwaranta www.e-insportline.pl.
Formularz gwarancyjny powinien zawierać takie informacje jak:
Imię i Nazwisko / Numer telefonu / Adres / Dowód zakupu / Nazwa produktu / Opis Wady.

Klient zostanie poinformowany o zakończeniu i wyniku reklamacji przez e-mail lub telefonicznie.

inSPORTline Polska
Ciemiętniki 19, 29-120 Kluczewsko
Telefon: +48 510 275 999
E-mail: biuro@e-insportline.pl
NIP: 6090063070, REGON: 260656756