# INSTRUKCJA OBSŁUGI – PL

# IN 16186 Stepper inSPORTline AVALOR ST

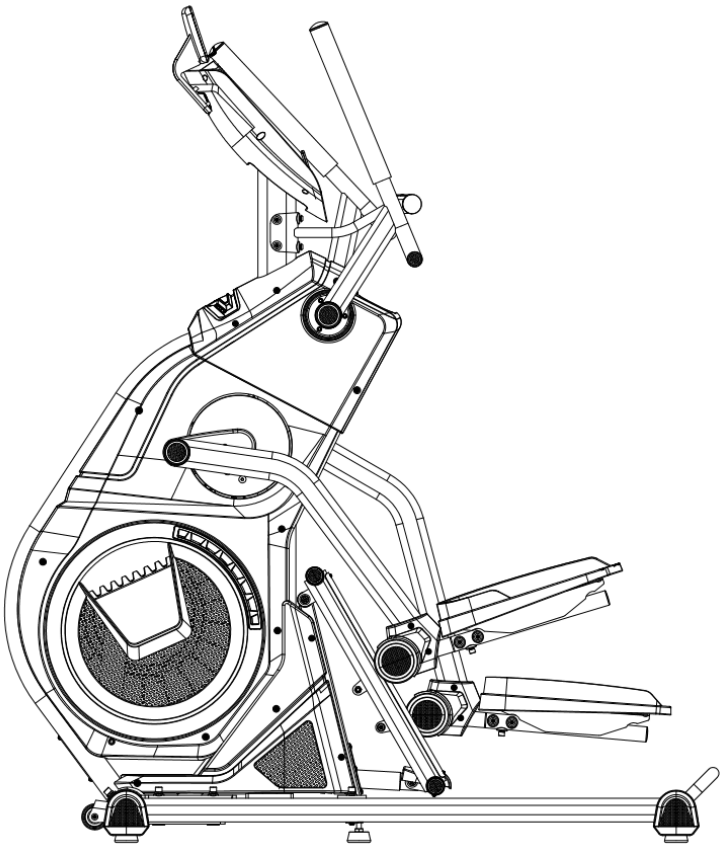

# SPIS TREŚCI

WPROWADZENIE ..... 3
ŚRODKI OSTROŻNOŚCI ..... 3
WIDOK PO ROZŁOŻENIU ..... 4
LISTA CZĘŚCI ..... 6
OPIS PRODUKTU ..... 9
SPECYFIKACJA PRODUKTU ..... 9
LISTA ELEMENTÓW MONTAŻOWYCH ..... 10
MONTAŻ ..... 12
LISTA CZĘŚCI MONTAŻOWYCH ..... 12
INSTRUKCJA OBSŁUGI KONSOLI ..... 20
OPIS DZIAŁANIA ..... 24
WŁĄCZANIE: ..... 24
UŚPIENIE: ..... 24
TRYB RĘCZNY (NACIŚNIJ PRZYCISK START / STOP) ..... 25
TRYB PROGRAM ..... 26
TRYB UŻYTKOWNIKA ..... 28
TRYB HRC ..... 28
TRYB WATT ..... 29
PRZYCISKI ..... 29
INSTRUKCJE DOTYCZĄCE ĆWICZEŃ ..... 32
UŻYWANIE ..... 32
KONSERWACJA ..... 33
OCHRONA ŚRODOWISKA ..... 33
ROZWIĄZYWANIE PROBLEMÓW ..... 33
WARUNKI GWARANCJI, ZGŁOSZENIA GWARANCYJNE ..... 35

# WPROWADZENIE

Dziękujemy za zakup tego produktu. Aby używać go prawidłowo i bezpiecznie, przeczytaj całą instrukcję i przestrzegaj wszystkich ostrzeżeń i zaleceń.

# ŚRODKI OSTROŻNOŚCI

- **OSTRZEŻENIE!** Ten produkt został zaprojektowany z myślą o maksymalnym bezpieczeństwie. Niemniej jednak należy zachować pewne środki ostrożności podczas korzystania z niego. Przed pierwszym użyciem przeczytaj całą instrukcję i zachowaj ją na przyszłość.
- Obowiązkiem właściciela jest bezpieczne i prawidłowe użytkowanie. Poinstruuj wszystkich innych użytkowników o prawidłowym użyciu.
- Używaj tego produktu tylko do określonego celu. Nie rób żadnych niewłaściwych modyfikacji.
- Trzymaj z dala od dzieci i zwierząt domowych. Nigdy zostawiaj dzieci bez opieki w pobliżu tego urządzenia.
- Regularnie sprawdzaj wszystkie śruby, nakrętki i elementy, jeśli są dobrze dokręcone. W razie potrzeby dokręcić. Regularnie sprawdzaj urządzenie pod kątem uszkodzeń lub zużycia. Nigdy nie używaj uszkodzonego lub zużytego produktu. Wszystkie uszkodzenia lub zużyte części należy natychmiast wymienić.
- Umieść urządzenie tylko na płaskiej, przezroczystej i twardej powierzchni i zachowaj odstęp bezpieczeństwa wynoszący co najmniej 0,6 m wokół. Umieść matę pod tym urządzeniem, aby chronić podłogę.
- Używaj tylko w pomieszczeniach i chroń go przed wilgocią i kurzem. Zapewnij odpowiednią wentylację. Nigdy nie ćwicz w bezwietrznym miejscu.
- Nie umieszczaj żadnych ostrych przedmiotów na lub w pobliżu tego urządzenia.
- Zawsze noś odpowiednie ubrania i obuwie sportowe. Unikaj zbyt luźnego ubrania, które może zostać złapane w urządzenie.
- Trzymaj ręce z daleka od ruchomych części, aby uniknąć obrażeń. Żadna regulowana część nie powinna wystawać i utrudniać ruchy użytkownika.
- Kontroluj swoją szybkość i ćwiczenia w rozsądny sposób.
- Jeśli zauważysz, że działa nieprawidłowo, przestań go używać.
- Tylko jedna osoba może z niego korzystać w jednym czasie.
- Skonsultuj się z lekarzem przed rozpoczęciem jakiegokolwiek ćwiczenia. Jest to szczególnie konieczne, jeśli masz powyżej 35 lat lub jeśli masz problemy. Jeśli poczujesz słabo lub zauważysz inne komplikacje zdrowotne, natychmiast zatrzymaj się. Nie używaj go, jeśli masz komplikacje zdrowotne lub bierzesz opiekę medyczną.
- Unikaj używania, jeśli masz: ból nóg, ból w talii, zranioną szyję, talię, nogę, zapalenie stawów, reumatyczne, dna moczanowa, osteoporozę, przeszkody zdalne (problemy z sercem, nieprawidłowe krążenie krwi, nadciśnienie), powikłania oddechowe, mięsak, zakrzep, cukrzyca, podrażnienie skóry, hiperpyreksja, problemy z kością, jeśli jesteś w ciąży lub masz katamenia lub podobne problemy.
- **Limit wagowy:** 120 kg
- **Kategoria:** SC (zgodnie z normą EN957) odpowiednia do zastosowań pół-komercyjnych, hotelowych i klubowych.
- **OSTRZEŻENIE!** Monitorowanie częstotliwości tętna może nie być całkowicie dokładne. Nadmierny wysiłek podczas treningu może prowadzić do poważnych obrażeń, a nawet śmierci. Jeśli zaczniesz czuć się słabo, natychmiast przerwij ćwiczenie.

## WIDOK PO ROZŁOŻENIU

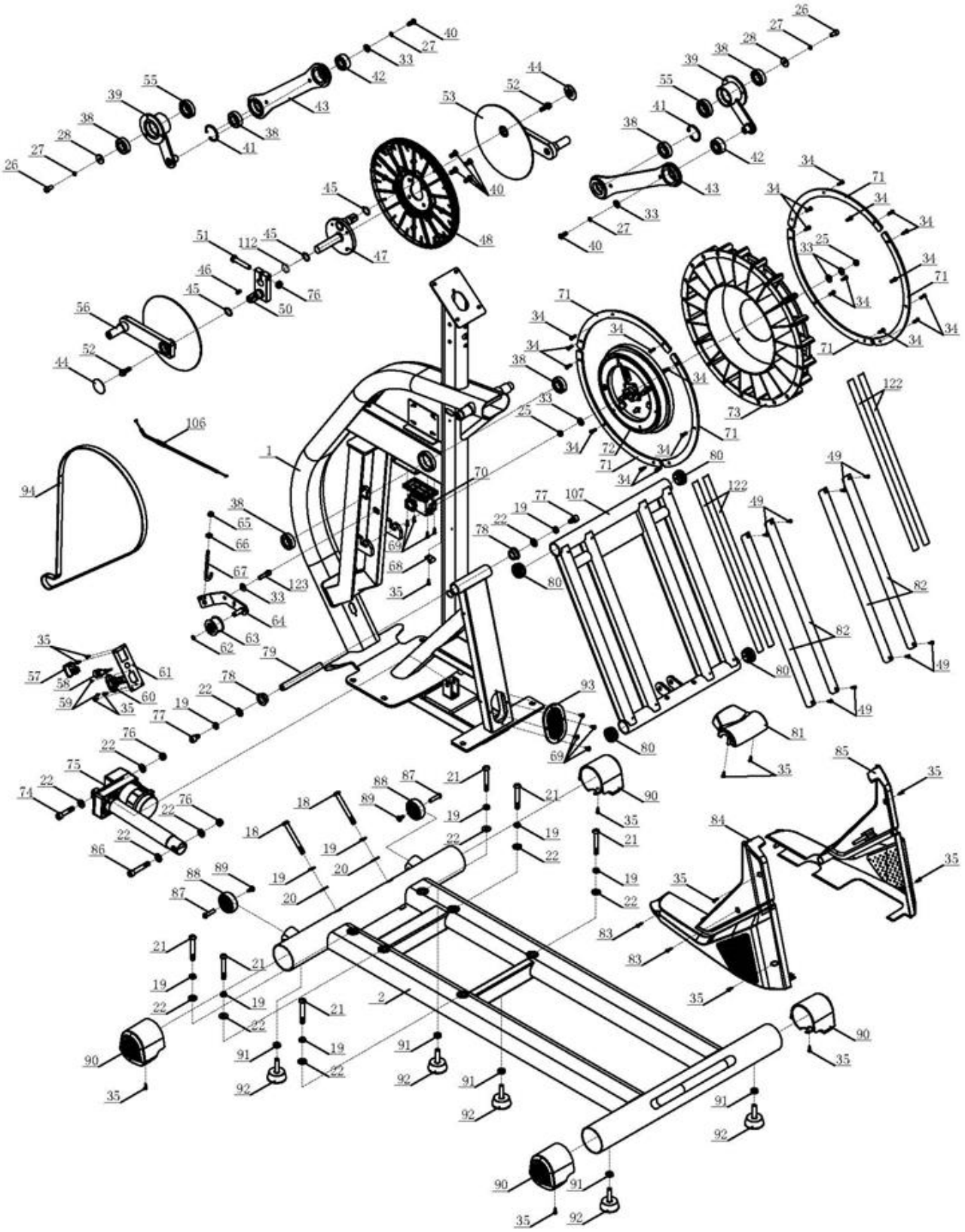

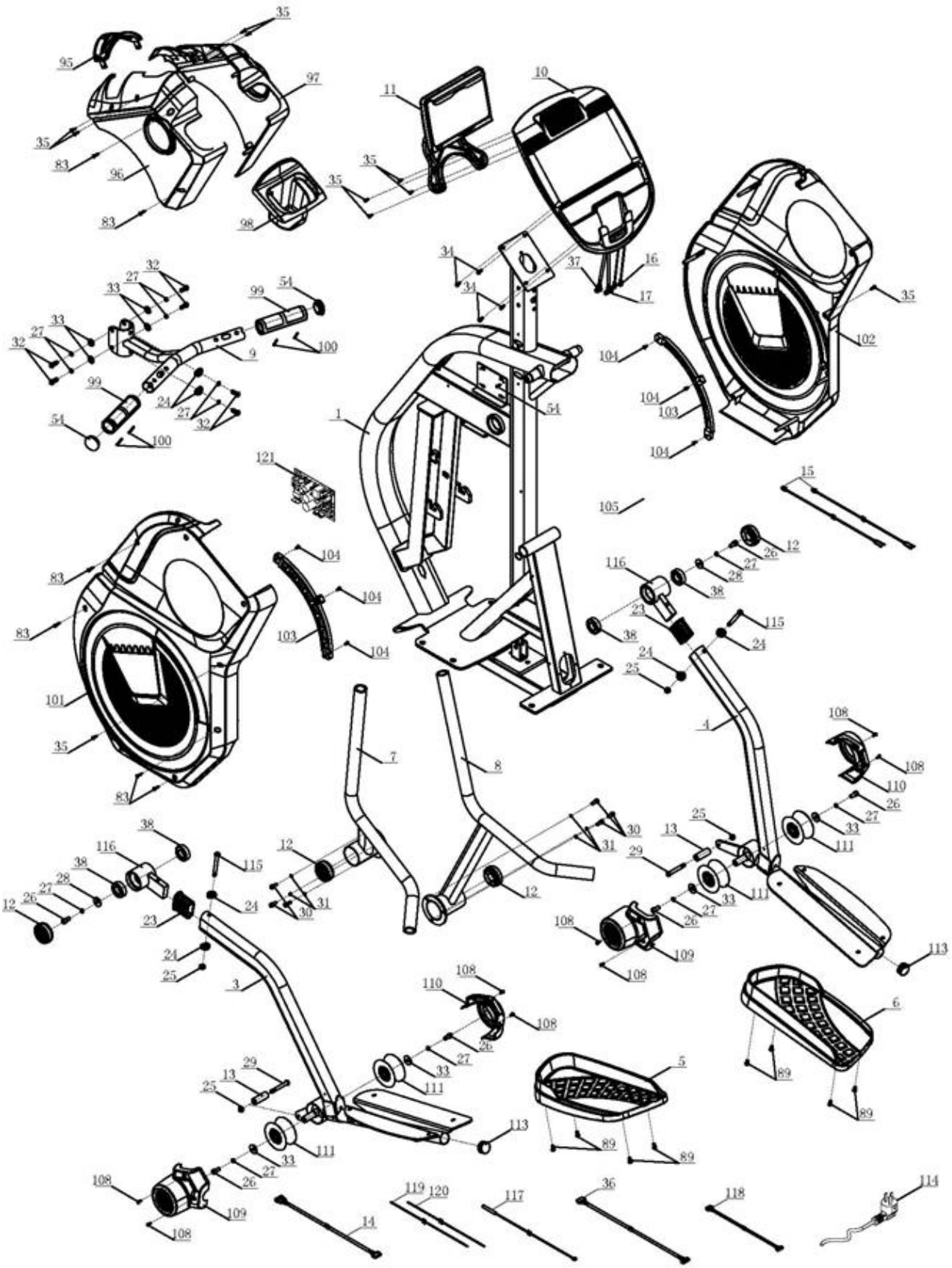
35
95
97
11
10
35
83
96
35
35
83
98
34
37
16
34
17
35
32
27
33
99
54
33
27
32
9
100
102
104
99
24
27
32
104
103
54
100
104
1
54
121
15
105
12
26
27
28
38
116
23
38
115
24
25
104
104
83
103
104
83
101
35
83
4
108
108
110
26
27
33
111
7
8
25
13
29
30
31
38
116
12
115
38
28
27
26
12
24
23
30
31
12
33
111
27
26
108
109
108
113
24
25
3
108
110
108
6
26
27
33
5
29
13
25
111
89
113
89
89
33
111
27
26
108
109
108
119
120
117
36
118
114
14

## LISTA CZĘŚCI

| Lp. | Opis | Specyfikacja | Ilość |
|---|---|---|---|
| 1 | Rama główna | | 1 |
| 2 | Rama podstawy | | 1 |
| 3 | Lewe ramię przyłączeniowe pedału | | 1 |
| 4 | Prawe ramię przyłączeniowe pedału | | 1 |
| 5 | Lewy pedał | | 1 |
| 6 | Prawy pedał | | 1 |
| 7 | Lewe górne ramię wahacza | | 1 |
| 8 | Prawe górne ramię wahacz | | 1 |
| 9 | Kierownica | | 1 |
| 10 | Konsola | | 1 |
| 11 | Uchwyt na iPada | Opcjonalny | 1 |
| 12 | Zakrętka | Ø55 | 4 |
| 13 | Ogranicznik pozycji rolki | Ø17xØ8.5x47 | 2 |
| 14 | Przewód komunikacyjny A | L-650 mm | 1 |
| 15 | Przewód pulsometru | L-550 mm | 2 |
| 16 | Przewód pulsometru | | 2 |
| 17 | Przewód komunikacyjny konsoli A | | 1 |
| 18 | Śruba z pełnym gwintem | M10x90x20 | 2 |
| 19 | Podkładka sprężynowa | Ø10 | 10 |
| 20 | Zakrzywiona podkładka | Ø10.5xR100xt2.0 | 2 |
| 21 | Śruba z łbem półkolistym imbusowa | M10x70x20 | 6 |
| 22 | Podkładka płaska | Ø10x Ø22x2.0 | 12 |
| 23 | Wspornik pedału | 30x60x50 | 2 |
| 24 | Zakrzywiona podkładka | Ø8.5xR25xt2.0 | 6 |
| 25 | Nakrętka samo zabezpieczająca sześciokątna | M8 | 6 |
| 26 | Śruba z pełnym gwintem | M8x15 | 12 |
| 27 | Podkładka sprężynowa | Ø8 | 16 |
| 28 | Podkładka płaska | Ø8.2x Ø25xt2.0 | 4 |
| 29 | Śruba z łbem półkolistym głowicy Allen | M8x60x20 | 2 |
| 30 | Śruba z pełnym gwintem śruby głowicy cylindrów | M6x15 | 6 |
| 31 | Spryskiwacz sprężynowy | Ø6 | 6 |
| 32 | Głowica z pełnym gwintem z łbem walcowym | M8x20 | 7 |
| 33 | Podkładka płaska | Ø8.5xØ20xt1.5 | 13 |
| 34 | Śruba z pełnym gwintem CKS | M5x15 | 25 |

| | | | |
|---|---|---|---|
| 35 | Wkręt samogwintujący CKS | ST4x16 (opcjonalny) | 30 |
| 36 | Przewód komunikacyjny B | L-650 mm | 1 |
| 37 | Przewód komunikacyjny konsoli B | | 1 |
| 38 | Łożysko kulkowe zwykłe | 6004-ZZ | 6 |
| 39 | Ramię wahadłowe | | 2 |
| 40 | Śruba imbusowa | M8x15 | 6 |
| 41 | Podkładka sprężysta | Ø120 | 2 |
| 42 | Łożysko kulkowe zwykłe | 61819 | 2 |
| 43 | Mimośrodowy utrwalacz | | 2 |
| 44 | Łożysko kulkowe zwykłe | 6203-ZZ | 2 |
| 45 | Podkładka sprężysta | Ø40 | 2 |
| 46 | Podkładka sprężysta wy | Ø25 | 2 |
| 47 | Oś korbowa | Ø25x133 | 1 |
| 48 | Koło pasowe | Ø308.9x22.2 | 1 |
| 49 | Wkręt pełno przelotowy imbusowy | M8x20 | 12 |
| 50 | Podkładka sprężysta | Ø95 | 2 |
| 51 | Koło ekscentryczne | Ø103x26 | 2 |
| 52 | Śruba pełno średnicowa z pełnym łbem | 5/16-18UNC-25 | 2 |
| 53 | Pokrętło | | 1 |
| 54 | Zaślepka | Ø32xt1,5 | 2 |
| 55 | Łożysko kulkowe | 6005 | 2 |
| 56 | Pokrętło | | 1 |
| 57 | Przełącznik | | 1 |
| 58 | Przełącznik resetowania | 6A | 1 |
| 59 | Wkręt samogwintujący z łbem stożkowym | ST3x10 | 2 |
| 60 | Gniazdo elektryczne | | 1 |
| 61 | Szczypce do gniazd | | 1 |
| 62 | Podkładka sprężysta | Ø10 | 1 |
| 63 | Napięcie koła | Ø43.5x25 | 1 |
| 64 | Napinacz felg | | 1 |
| 65 | Nakrętka | M6 | 1 |
| 66 | Podkładka płaska | Ø6XØ20XT2.0 | 1 |
| 67 | Hak | 103Xø26XM6x50 | 1 |
| 68 | Magnetyczny uchwyt do czujnika | | 1 |
| 69 | Wkręt samogwintujący | ST4x12 | 8 |
| 70 | Silnik sterujący magnesem | | 1 |
| 71 | Stos ciężaru koła zamachowego | | 6 |
| 72 | Koło zamachowe z magnesem | | 1 |

| | | | |
|---|---|---|---|
| 73 | Koło zamachowe | Ø450x62 | 1 |
| 74 | Śruba z łbem półkolistym imbusowa | M10x45x20 | 1 |
| 75 | Silnik pochyłości | | 1 |
| 76 | Nakrętka samo zabezpieczająca sześciokątna | M10 | 2 |
| 77 | Śruba z pełnym gwintem | M10x15 | 2 |
| 78 | Proszek | Ø32xØ16x12.7 | 2 |
| 79 | Oś szyny przesuwnej | Ø16x145.5 | 1 |
| 80 | Zakrętka | Ø38x17.5 | 4 |
| 81 | Przesuwna osłona szyny | | 1 |
| 82 | Szyna aluminiowa przesuwna szyny | | 4 |
| 83 | Wkręt samogwintujący CKS | ST4x20 | 8 |
| 84 | Dolna pokrywa - lewa | | 1 |
| 85 | Dolna pokrywa - prawa | | 1 |
| 86 | Śruba z łbem półkolistym imbusowa | M10x60x20 | 1 |
| 87 | Śruba imbusowa CKS | Ø8x33xM6x15 | 2 |
| 88 | Koła | Ø55x25.8 | 2 |
| 89 | Głowica z pełnym gwintem z łbem walcowym | M6x12 | 10 |
| 90 | Zakrętka | | 4 |
| 91 | Nakrętka sześciokątna | M10 | 5 |
| 92 | Podkładka na stopy | Ø49x22xM10x40 | 5 |
| 93 | Gumowa koperta | 110x75x3 | 1 |
| 94 | Pas silnika | 560PJ8 | 1 |
| 95 | Górna pokrywa-środkowa | | 1 |
| 96 | Górna pokrywa – lewa | | 1 |
| 97 | Górna pokrywa – prawa | | 1 |
| 98 | Uchwyt na kubek | | 1 |
| 99 | Pulsometr | | 2 |
| 100 | Wkręt samogwintujący | ST3x30 | 4 |
| 101 | Osłona lewa | | 1 |
| 102 | Osłona prawa | | 1 |
| 103 | Pasek do zdejmowania okładki | | 2 |
| 104 | Wkręt samogwintujący CKS | ST4x10 | 6 |
| 105 | Podkładka sprężysta | Ø42 | 2 |
| 106 | Linia hamowania | | 1 |
| 107 | Przesuwna grupa szynowa | | 1 |
| 108 | Śruba z pełnym gwintem CKS | M4x10 | 8 |
| 109 | Osłona koła – lewa | | 2 |
| 110 | Osłona koła – prawa | | 2 |

| | | | |
|---|---|---|---|
| 111 | Koła | Ø79x37.8 | 4 |
| 112 | Pręty | Ø25x Ø21x6,5 | 1 |
| 113 | Zakrętka | Ø32xt1.5 | 2 |
| 114 | Linia energetyczna komputera | | 1 |
| 115 | Zakrętka | Ø32x17 | 2 |
| 116 | Pianka | Ø30xt3.0x350 | 2 |
| 117 | Czujnik magnetyczny | L-300 mm | 1 |
| 118 | Przewód komunikacyjny | L-200 mm | 1 |
| 119 | Przewód napięcia | L-450 mm | 1 |
| 120 | Przewód napięcia | L-450 mm | 1 |
| 121 | Kontroler | | 1 |
| 122 | Naklejka | t1.0x495x22 | 4 |
| 123 | Śruba imbusowa z pełnym gwintem | M8x30 | 1 |

## OPIS PRODUKTU

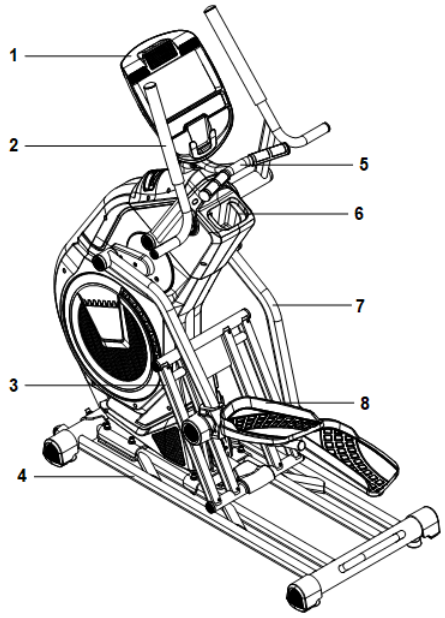


1) Konsola
2) Ramię wahadłowe
3) Rama pochyłości
4) Rama główna
5) Kierownica
6) Uchwyt na kubek
7) Łącznik pedałów
8) Pedał

## SPECYFIKACJA PRODUKTU

| | |
|---|---|
| Model nr | E13 |
| Wymiary (rozłożony) | 1660x880x1780 mm |
| Maks. waga użytkownika | 120 kg |
| Stosunek prędkości | 8.8 |
| Koło zamachowe | Magnes wewnętrzny, dwukierunkowy,Ø450/8kg |
| Poziom oporu | 1-24 |
| Długość kroku | 264 mm |

**UWAGA:** Producent zastrzega sobie prawo do zmiany tego produktu bez wcześniejszego powiadomienia.

## LISTA ELEMENTÓW MONTAŻOWYCH

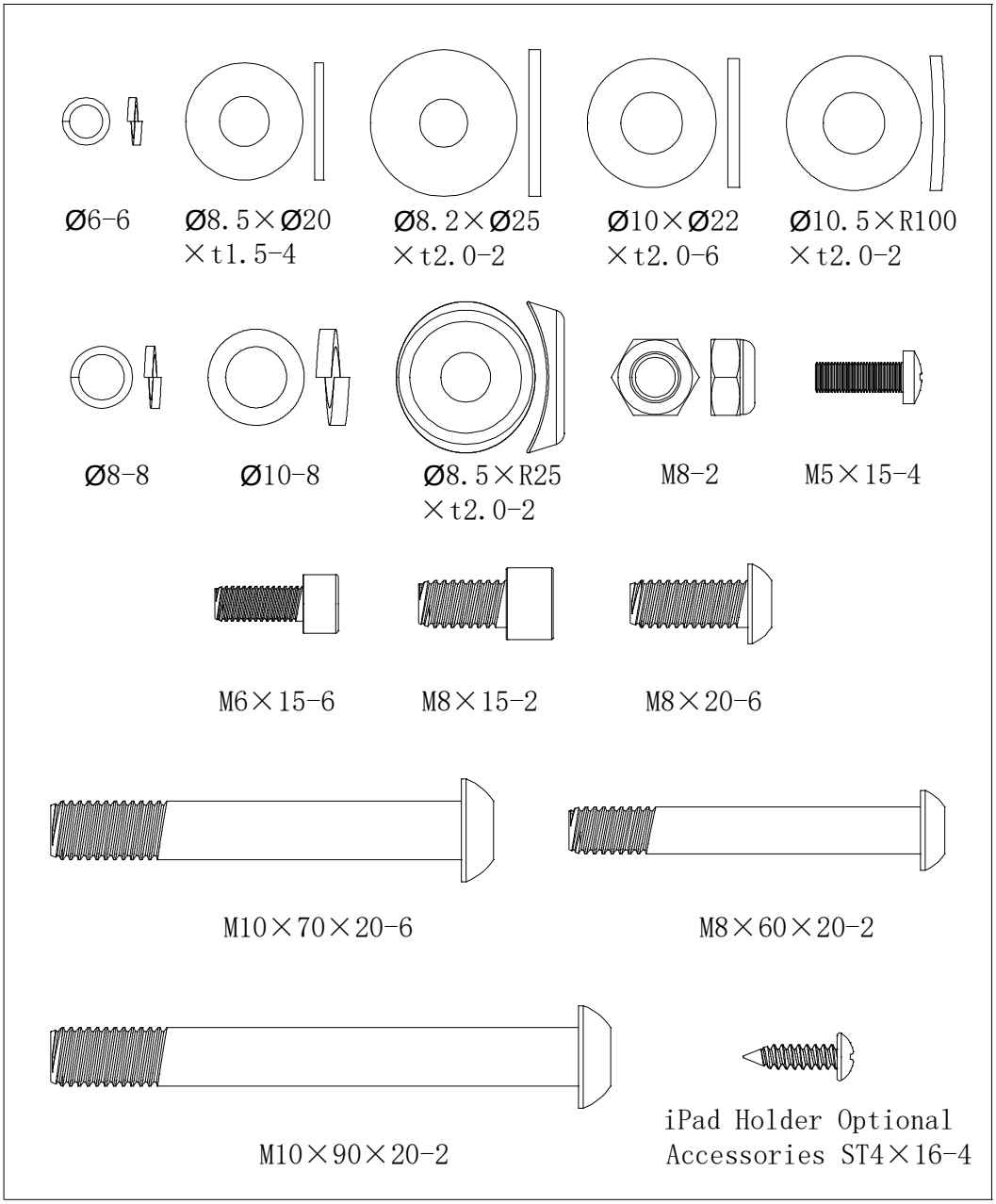


| Lp. | Opis | Specyfikacja | Ilość |
|---|---|---|---|
| 18 | Śruba imbusowa z pełnym gwintem | M10x90x20 | 2 |
| 19 | Podkładka sprężynowa | Ø10 | 8 |
| 20 | Zakrzywiona podkładka | Ø10.5xR100xt2.0 | 2 |
| 21 | Śruba z łbem półkolistym imbusowa | M10x70x20 | 6 |
| 22 | Podkładka płaska | Ø10x Ø22x2.0 | 6 |
| 23 | Zakrzywiona podkładka | Ø8.5xR25xt2.0 | 8 |

| | | | |
|---|---|---|---|
| 24 | Nakrętka samokontrująca sześciokątna | M8 | 6 |
| 25 | Śruba z pełnym gwintem | M8x15 | 4 |
| 26 | Podkładka sprężysta | Ø8 | 10 |
| 27 | Płaska podkładka | Ø8.2x Ø25xt2.0 | 2 |
| 28 | Śruba z łbem półkolistym imbusowa | M8x60x2.0 | 2 |
| 29 | Śruba z pełnym gwintem | M6x15 | 6 |
| 30 | Podkładka sprężynowa | Ø6 | 6 |
| 31 | Głowica z pełnym gwintem z łbem walcowym | M8x20 | 6 |
| 32 | Podkładka płaska | Ø8.5xØ20xt1.5 | 4 |
| 33 | Śruba z pełnym gwintem CKS | M5x15 | 4 |
| 34 | Wkręt samogwintujący CKS | ST4x16 (opcjonalna) | 4 |

**NARZĘDZIA:**

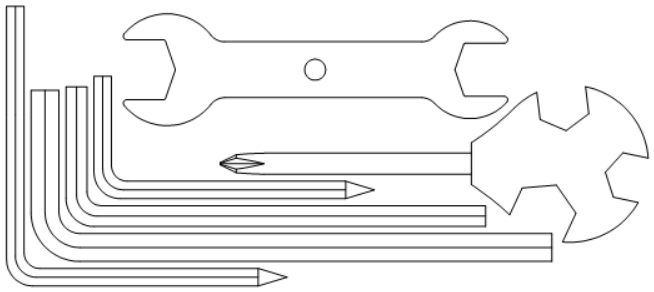

| Opis | Specyfikacja | Ilość |
|---|---|---|
| Klucz L | 5x80x80S | 1 |
| Klucz L | 5x35x85S | 1 |
| Klucz L | 6x40x120 | 1 |
| Klucz L | 8x45x145 | 1 |
| Klucz | 14x17x75 | 1 |
| Klucz płaski | 15#&17# | 1 |

# MONTAŻ

## LISTA CZĘŚCI MONTAŻOWYCH

| Nr | Nazwa | Parametry | Ilość | Nr | Nazwa | Parametry | Ilość |
|---|---|---|---|---|---|---|---|
| 1 | Główna rama | | 1 | 20 | Podkładka łukowa | Φ10.5×R100×t2.0 | 2 |
| 2 | Podstawa | | 1 | 21 | Śruba imbusowa | M10×70×20 | 6 |
| 3 | Lewy pedał | | 1 | 22 | Podkładka płaska | Φ10×Φ22×2.0 | 6 |
| 4 | Prawy pedał | | 1 | 24 | Podkładka łukowa | Φ8.5×R25×t2.0 | 2 |
| 7 | Lewa kierownica | | 1 | 25 | Nakrętka | M8 | 2 |
| 8 | Prawa kierownica | | 1 | 26 | Śruba imbusowa | M8×15 | 8 |
| 9 | Uchwyty | | 1 | 27 | Podkładka sprężynowa | Φ8 | 10 |
| 10 | Konsola | | 1 | 28 | Podkładka płaska | Φ8.2×Φ25×t2.0 | 2 |
| 11 | Uchwyt na tablet | opcjonalnie | 1 | 29 | Śruba imbusowa | M8×60×20 | 2 |
| 12 | Zaślepka | Φ55 | 1 | 30 | Śruba imbusowa | M6×15 | 6 |
| 13 | Korek | Φ17×Φ8.5×47 | 1 | 31 | Podkładka sprężynowa | Φ6 | 6 |
| 14 | Cabel A. | L-650mm | 2 | 32 | Śruba imbusowa | M8×20 | 6 |
| 15 | Kabel HR | L-550mm | 2 | 33 | Podkładka płaska | Φ8.5×Φ20×t1.5 | 4 |
| 16 | Kabel pulsacyjny konsoli | | 1 | 34 | Śruba | M5×15 | 4 |
| 17 | Kabel komunikacyjny A | | 2 | 35 | Wkręt samogwintujący | ST4×16 | 4 |
| 18 | Śruba imbusowa | M10×90×20 | 2 | 36 | Kabel B | L-650mm | 1 |
| 19 | Podkładka sprężynowa | Φ10 | 1 | 37 | Kabel komunikacyjny B | | 1 |

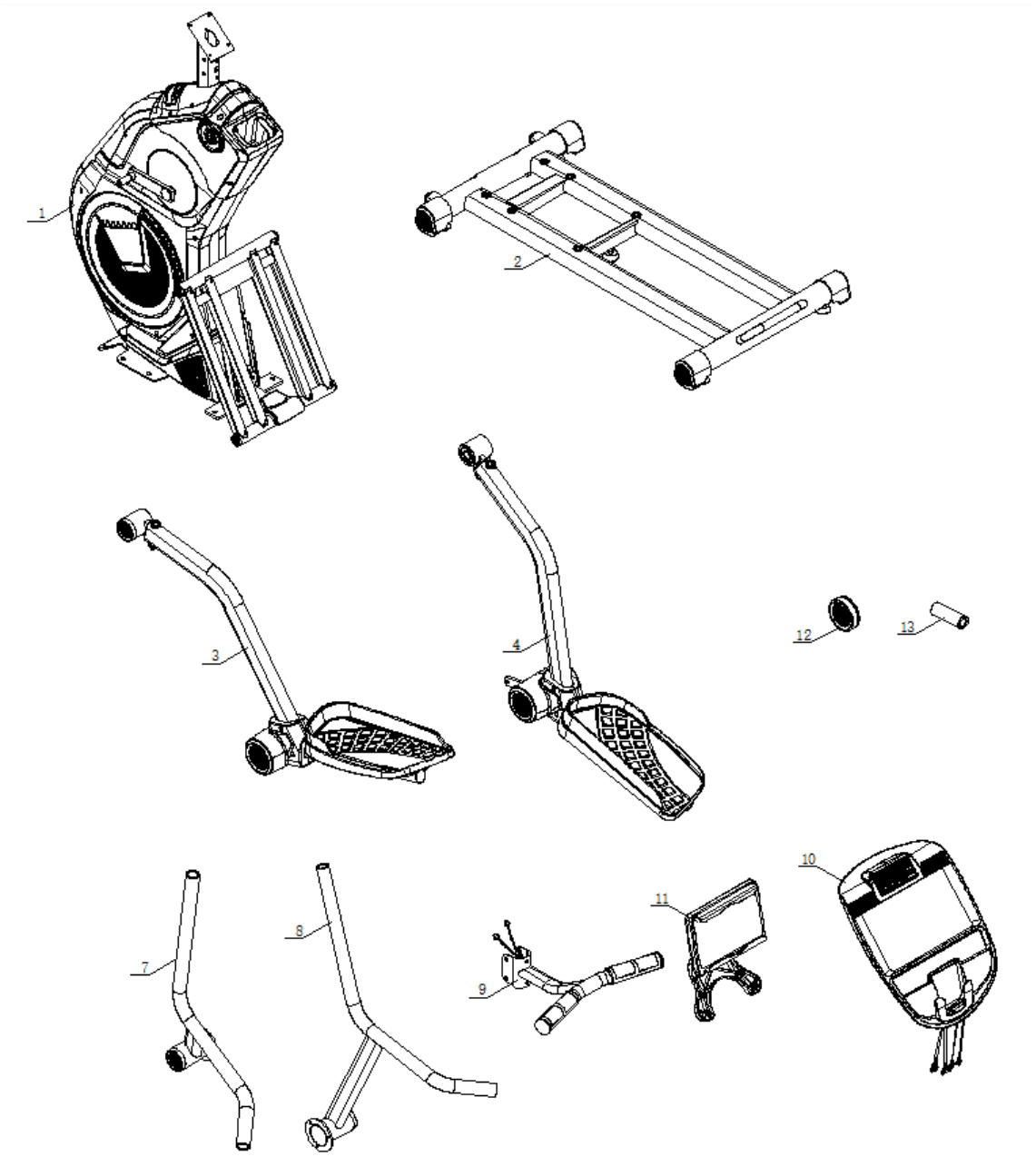


| Nr | Nazwa | Parametry | Ilość |
|---|---|---|---|
| 1 | Główna rama | | 1 |
| 2 | Podstawa | | 1 |
| 3 | Lewy pedał | | 1 |
| 4 | Prawy pedał | | 1 |
| 7 | Lewa kierownica | | 1 |
| 8 | Prawa kierownica | | 1 |
| 9 | Uchwyty | | 1 |
| 10 | Konsola | | 1 |
| 11 | Uchwyt na tablet | opcjonalnie | 1 |
| 12 | Zaślepka | Φ55 | 2 |
| 13 | Korek | Φ17×Φ8.5×47 | 2 |

**KROK 1**

Umieść główną ramę (1) na ramie podstawy j (2) i zabezpiecz za pomocą sześciu śrub z łbem sześciokątnym (21), sześciu podkładek sprężynowych (19), sześciu podkładek płaskich (22), dwóch śrub imbusowych z pełnym gwintem (18), dwóch podkładek sprężynowych (19), dwóch zakrzywionych podkładek (20). Użyj dołączonego klucza krzyżakowego.

**OSTRZEŻENIE!** Najpierw umieść wszystkie śruby i podkładki w otworach ramy. Następnie zabezpiecz je.

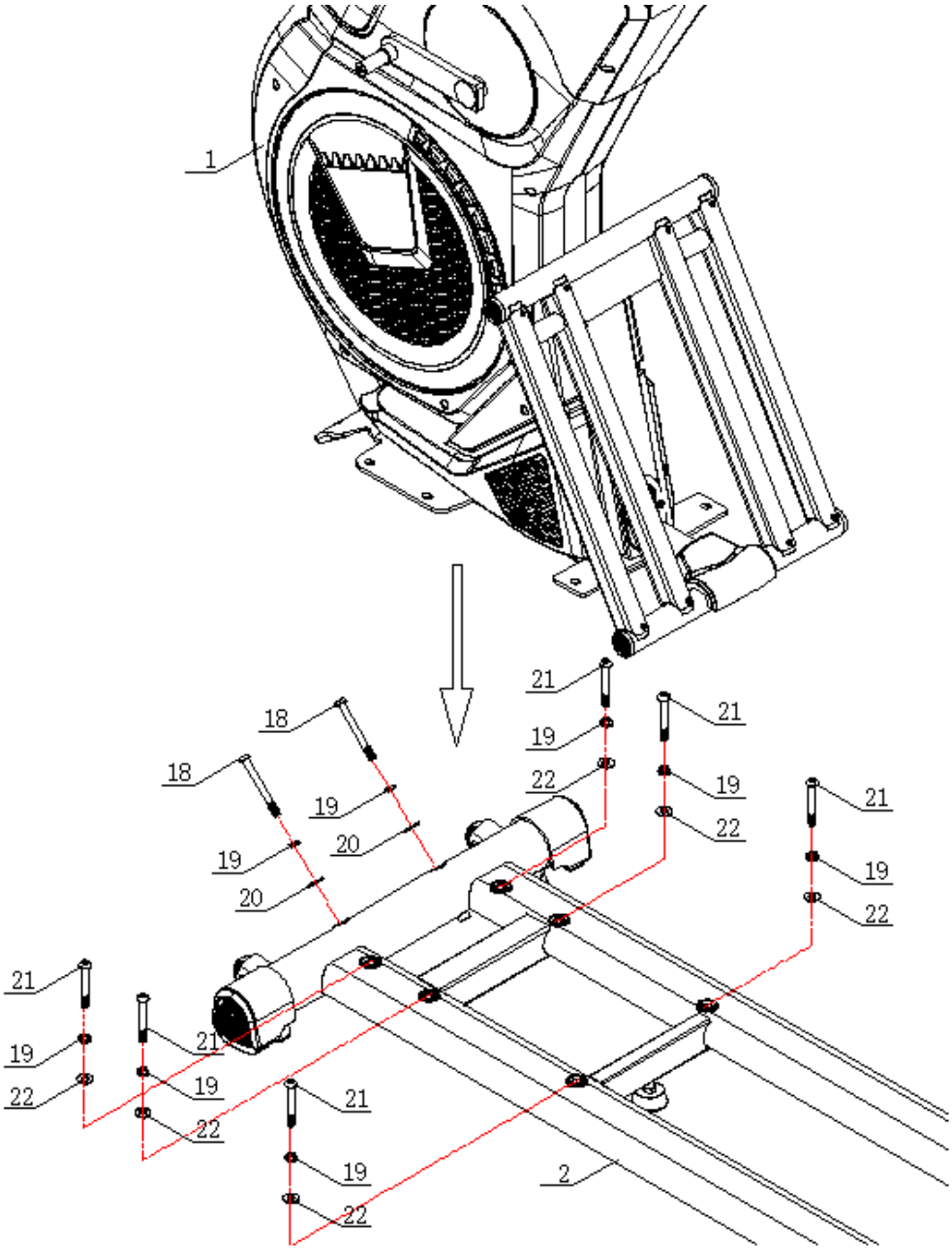

**KROK 2**

Nasmaruj osie ramy głównej (1) i przymocuj lewą korbę pedału (3) do ramy głównej (1) i zabezpiecz podkładką (28), podkładką sprężynową (28) i śrubą (26). Następnie załóż zaślepki (12).

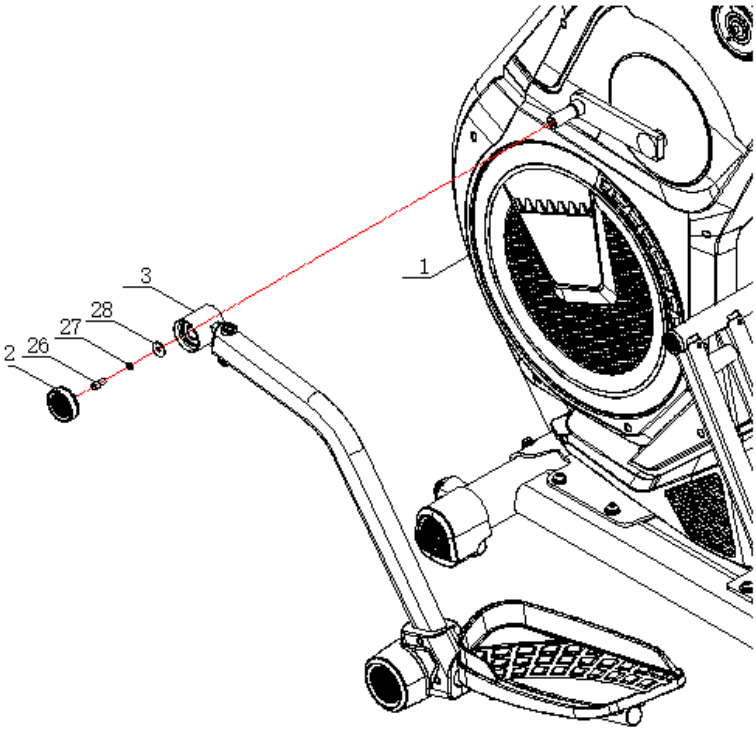


**KROK 3**

Nasmaruj osie ramy głównej (1) i przymocuj prawą korbę pedału (4) do ramy głównej (1) i zabezpiecz podkładką (28), podkładką sprężynową (28) i śrubą (26). Następnie załóż zaślepki (12).

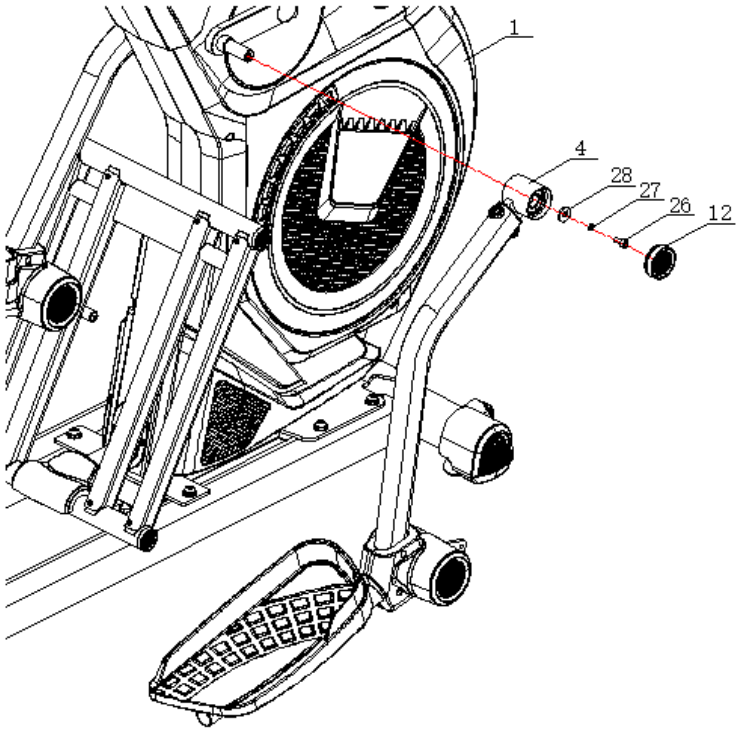

**KROK 4**

Przymocuj ogranicznik (13) do lewej i prawej korby pedału (3 i 4) za pomocą 2 śrub (29) i 2 nakrętek (25). Nasmaruj wszystkie ruchome części korby.

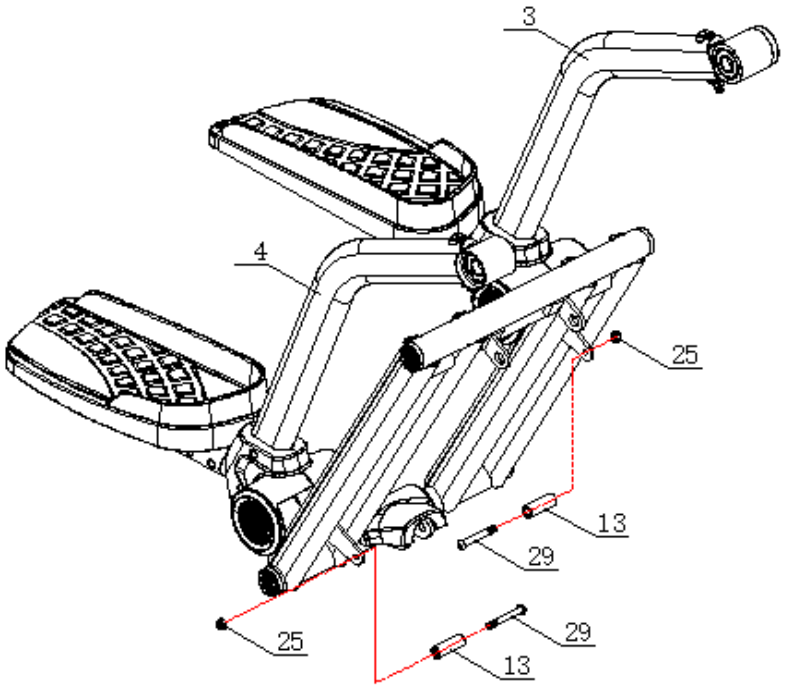


**KROK 5**

Przymocuj lewy uchwyt (7) do ramy głównej (1) za pomocą 3 podkładek sprężynowych (31) i 3 śrub (30). Najpierw dokręć wszystkie śruby ręką, a następnie kluczem.

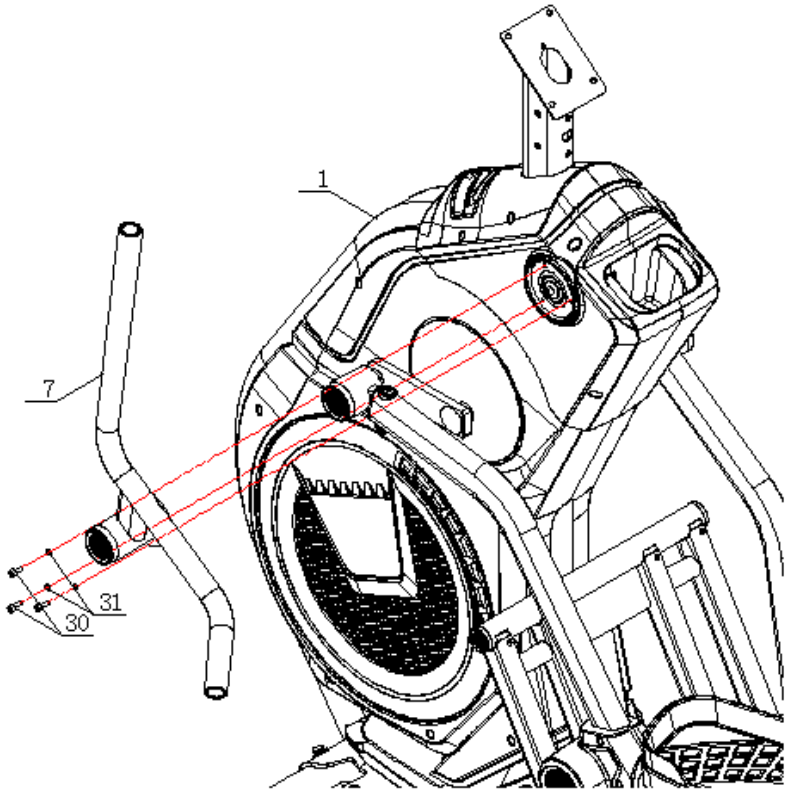

**KROK 6**

Przymocuj prawy uchwyt (8) do ramy głównej (1) za pomocą 3 podkładek sprężynowych (31) i 3 śrub (30). Najpierw dokręć wszystkie śruby ręką, a następnie kluczem.

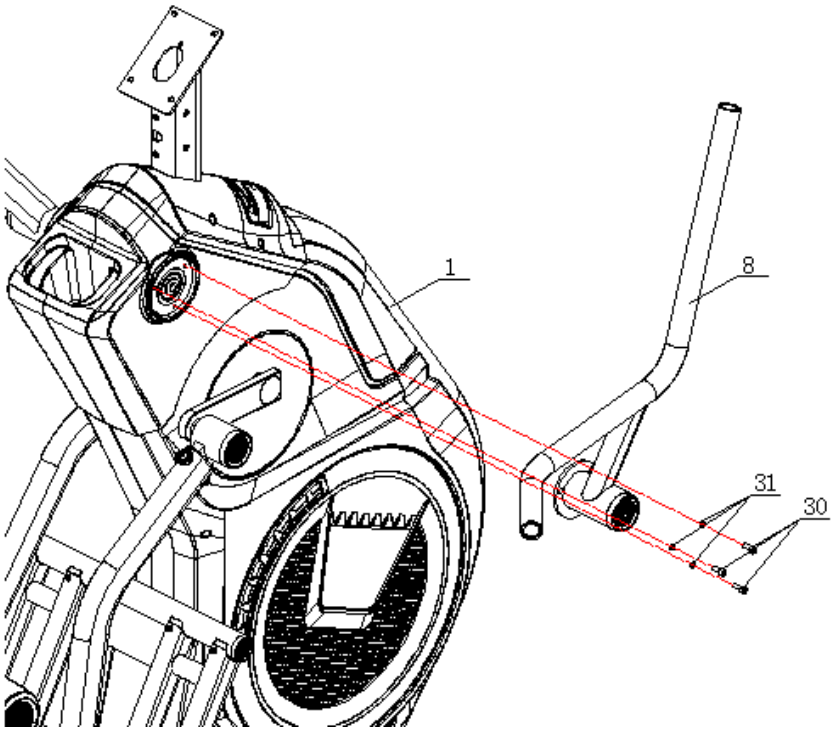


**KROK 7**

Podłącz kable czujnika pulsu z kierownicy (15) do kabli z ramy głównej (1).

Uchwyty (9) mocowane są do ramy głównej (1) za pomocą 4 podkładek (33), 4 podkładek sprężynowych (27), 4 śrub (32), 2 podkładek łukowych (24), 2 podkładek sprężynowych (27) i 2 śrub (32).

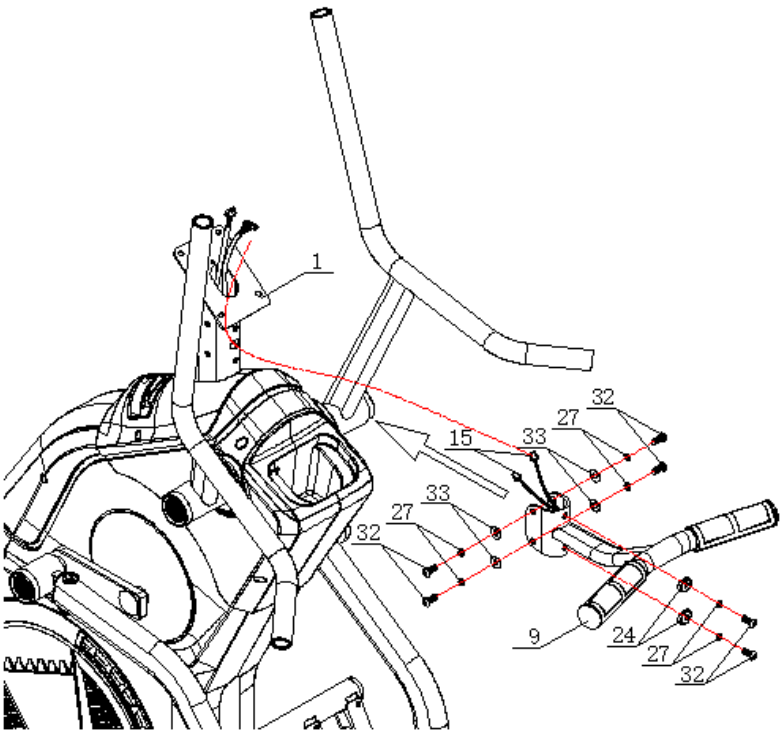

**KROK 8**

Podłącz przewody A z konsoli (17) z przewodami A ze słupka (14), przewody czujnika pulsu z konsoli (16) z przewodami czujnika pulsu ze słupka (15) oraz przewody B z konsoli (37) z przewodami B ze słupka (36).

Połącz konsolę (10) z ramą główną (1) za pomocą 4 śrub (34). Najpierw dokręć wszystkie śruby ręką, a następnie kluczem.

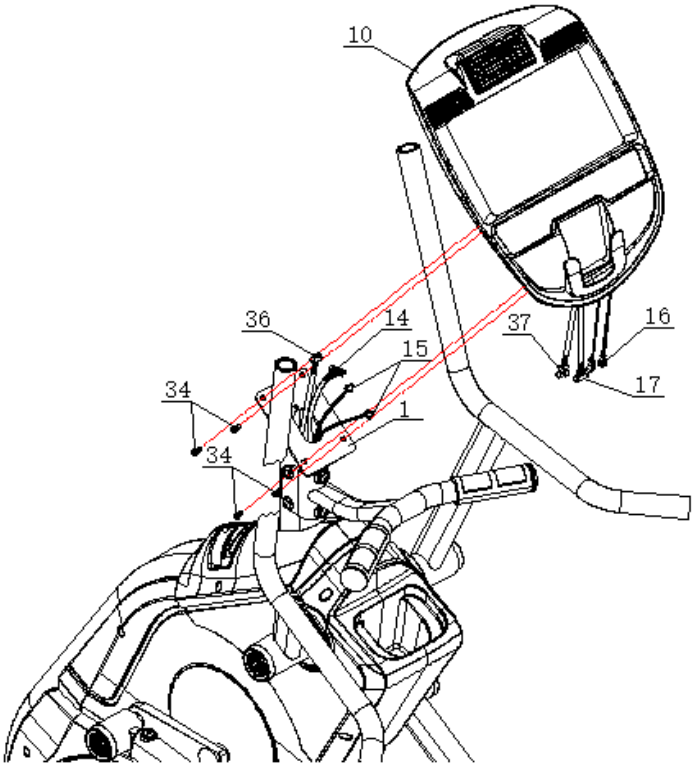


**KROK 9 (opcjonalnie)**

Jeśli posiadasz wersję z uchwytem na tablet, przymocuj uchwyt na tablet (11) do konsoli (10) za pomocą 4 śrub (35).

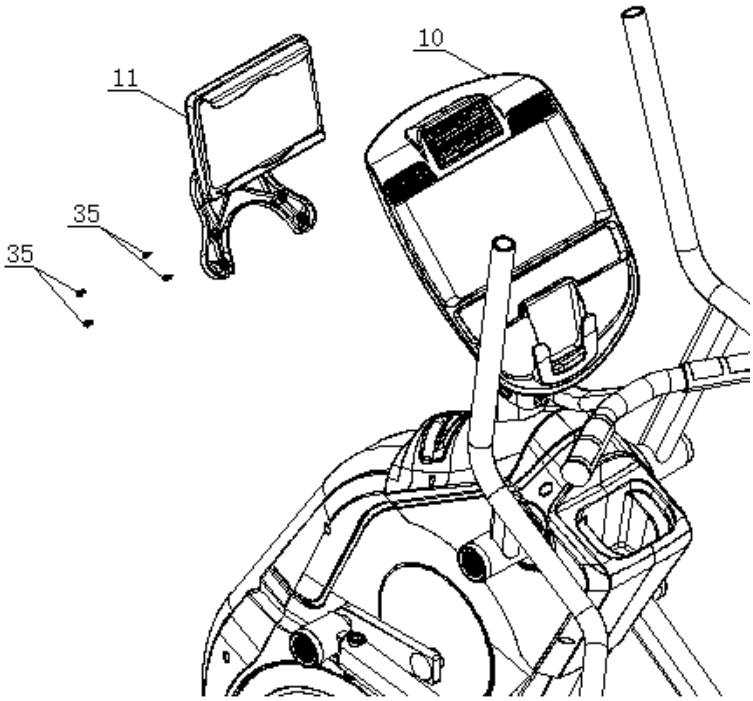
10
11
35
35

# INSTRUKCJA OBSŁUGI KONSOLI

## Opis funkcji:

- Ręcznie: dostosuj tryb ćwiczeń.
- Program: 12 programów (P1 ~ P12) automatycznie dostosowuje poziom obciążenia.
- Wat: wyświetla zużycie energii podczas treningu.
- HRC: Ustaw 55% / 75% / 90% / TARGET, dopasuj automatycznie bazę poziomu obciążenia na wartość pulsu.
- Program użytkownika: samodzielnie wybrany do ćwiczenia
- Odzyskiwanie: przywróć test rytmu serca
- Spalanie tłuszczu: Aby przetestować stosunek tłuszczu i tłuszczu w organizmie użytkownika.
- Dane użytkownika: Ustaw informacje o użytkowniku, możesz wybrać UX (X = 1 ~ 4).
- Funkcja pochylania: (01 ~ 15)
- Głośnik muzyczny
- Funkcja ładowania USB.

## Główny opis funkcji

| Funkcja | Zakres wyświetlacza | Zakres ustawień | Pamięć | Powrót do 0 | Opis |
|---|---|---|---|---|---|
| Time | 0:00 ~ 99:59 Minut | 0 ~ 99 Cyrkulacja (+ -1 minuta) | Tak | Tak | a. Odliczanie w górę - brak ustalonego celu, czas będzie liczony od 0:00.<br>b. Odliczanie w dół - z ustawionym celem czas będzie odliczał od ustawienia wstępnego do 0, a następnie zatrzyma się. Lampka kontrolna TIME będzie migać i zabrzmi alarm systemowy 8s z 4 dźwiękami w każdej sekundzie. (Naciśnij dowolny klawisz, aby zatrzymać alarm) |
| SPEED | 0.0~99.9 KMH<br>0.0~99.9 MLH | Nie może być ustawiony | Nie | Tak | W trybie START:<br>a. Z wejściem czujnika, prędkość wyświetlania ekranu w 3 sekundy.<br>b. Bez wejścia czujnika dla 4,6 s, wartość SPEED wynosi 0.<br>c. Wartość SPEED i RPM wyświetli 6 s po kolei w tym samym oknie. |
| RPM | 0~999 | Nie może być ustawiony | Nie | Tak | W trybie START:<br>d. Z wejściem czujnika, prędkość wyświetlania ekranu w 3 sekundy.<br>e. Bez wejścia czujnika dla 4,6 s, wartość SPEED wynosi 0.<br>a. Wartość SPEED i RPM wyświetli 6 s po kolei w tym samym oknie. |
| DISTANCE | 0.0~99.99 KM<br>(ML) | 0.0 ~99.90 (+-0.1) | Tak | Tak | a. Odliczanie w górę - brak ustawionego celu, czas będzie liczony od 0.0.<br>b. Odliczanie w dół - z ustawionym celem czas będzie odliczał od ustawienia wstępnego do 0, a następnie zatrzyma się. Lampka kontrolna będzie migać DISTANCE i alarm systemowy 8s z 4 dźwiękami w każdej sekundzie. (Naciśnij dowolny |

| | | | | | |
|---|---|---|---|---|---|
| | | | | | klawisz, aby zatrzymać alarm) |
| CALORIES | 0~9999 CAL | 0~9990 (+-10) | Tak | Tak | a. Odliczanie w górę - brak ustalonego celu, czas będzie liczony od 0.<br>b. Odliczanie w dół - z ustawionym celem czas będzie odliczał od ustawienia wstępnego do 0, a następnie zatrzyma się. Lampka kontrolna CALORIES miga, a alarm systemowy 8s z 4 dźwiękami w każdej sekundzie. (Naciśnij dowolny klawisz, aby zatrzymać alarm) |
| PULSE | P-30~230 BPM | 0-30~230 (+-1) BPM Cyrkulacja | Tak | Tak | a. Przy wprowadzaniu impulsowym, wartość początkowa ekranu wyświetla się w 7,5 sekundy.<br>b. Bez wejścia impulsowego w ciągu 6 s, wartość IMPULSU wynosi 0.<br>c. Puls przekracza ustawiony cel, konsola przypomni dźwiękiem. |
| WATT | 0~999 | Nie może być ustawiony | Tak | Tak | a. Przy wejściu czujnika na ekranie wyświetlana jest wartość WATT w 3 sekundy.<br>f. Bez wejścia czujnika przez 4,6 s, wartość WATT wynosi 0. |
| AGE | 1~99 | 1~99 | Tak | Tak | Wskaźnik miga czekając na ustawienie wstępne, domyślna wartość ekranu wynosi 25. |
| RECOVERY | F1~F6 | Nie może być ustawiony | Nie | Nie | Aby wyświetlić wartość wejściową PULSE. |
| MANUAL | | 1~24LEVEL | Tak | Tak | a. Naciśnij przycisk ▲, ▼ aby ustawić LEVEL.<br>b. Procesor dopasowuje podstawę oporu do wartości zadanej LEVEL. |
| PROGRAM | (P1~P12) | (P1~P12) | Tak | Tak | a. Naciśnij przycisk ▲, ▼ aby ustawić PROGRAM. Po wybraniu wskaźnik miga, naciśnij MODE, aby potwierdzić wybór.<br>b. Procesor dopasowuje podstawę oporu do wartości zadanej LEVEL. |

| | | | | | |
|---|---|---|---|---|---|
| USER | | 16X*8Y | Tak | Tak | a. Po wybraniu wskaźnik miga, naciśnij MODE, aby potwierdzić wybór.<br>b. USER może zaprogramować jeden PROGRAM. |
| H.R.C | | 55%,75%, 90%,TAG | Tak | Tak | a. Po wybraniu lampka wskaźnika miga, naciśnij MODE, aby potwierdzić wybór.<br>b. Przed tym wstępem należy najpierw ustawić AGE. |
| WATT CONSTANT | | (10~350) (+-5) Cyrkulacja | Tak | Tak | a. Po wybraniu lampka wskaźnika miga, naciśnij MODE, aby potwierdzić wybór.<br>b. Domyślna wartość to 120, gotowe ustawienie, naciśnij przycisk START, aby przeprowadzić tę funkcję WATT CONSTARNT. |
| CIRCLE | | Nie można ustawić | Tak | Nie | Wybierz poprzez OPTION |
| LEVEL | Display 1 ~24 | 1 ~24 | Nie | Nie | Wyświetlanie ekranu Wartość LEVEL po wybraniu i dostosowaniu tej funkcji. |
| SEX | Mężczyzna lub Kobieta | Mężczyzna lub Kobieta | Tak | Nie | Wybierz Mężczyzna lub Kobieta |
| HEIGHT | 100~200 CM | 100~200 (+-1) CM 40~80 (+-1) CALI | Tak | Tak | a. Ustaw wzrost użytkownika, jako parametr obliczeniowy ćwiczenia, wartość zadana wynosi 160 cm (60 cali).<br>b. Po wybraniu miga kontrolka "HT". |
| BODY FAT | 20~150 KG | 20-150 KG (+-1) KG 40~350 LB (+-1) | Tak | Tak | a. Ustaw masę użytkownika, jako parametr obliczeniowy ćwiczenia, wartość zadana wynosi 50 kg (100 LB).<br>b. Po wybraniu miga kontrolka "WT". |
| BMI | 5.0%~50% | Nie może być ustawiony | Nie | Nie | Wyświetlacz LED. |
| INC | 0~50 | Nie może być ustawiony | Tak | Nie | Wyświetlacz LED. |

# OPIS DZIAŁANIA

## WŁĄCZANIE:

- Podłącz zasilanie lub gdy krok RPM>, (generowanie mocy), brzęczyk wyda dźwięk przez 1 s, a dioda LED wyświetli pełny 2S / rysunek 1). Następnie wyświetl KM lub ML na środku ekranu.
- Wejdź w tryb ustawiania USER (z funkcją FAT), wprowadź informacje użytkownika U1 ~ U4, wybierz jednego użytkownika (rysunek 3), naciśnij przycisk MODE / ENTER KEY, aby wybrać SEX (Rysunek 4), AGE (Rys. 5), HEIGHT (Rys. 6) , WAGA (Rys. 7). Po wybraniu, okno pokazuje wartość domyślną lub poprzedni rekord, a następnie przejdź do głównego okna funkcji (Rys. 8 MANUAL, PROGRAM, USER, H.R.C., WATT).

## UŚPIENIE:

- Jeśli system SM i SE bez wprowadzania informacji o prędkości obrotowej przez 4 minuty, konsola przejdzie w tryb uśpienia, a konsola będzie się budzić, jeśli zostaną wprowadzone jakieś informacje o RPM.
- System SR bez danych wejściowych RPM 90s, konsola będzie w trybie uśpienia, konsola będzie się budzić, gdy wejście czujnika> 15RPM.

Rys. 1

Rys. 2

Rys. 3

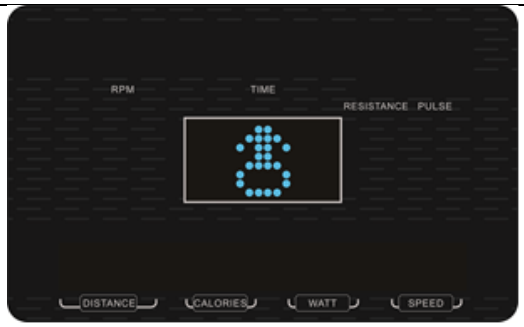


Rys. 4

Rys. 5

Rys. 6

| | |
|---|---|
| <br>Rys. 7 | 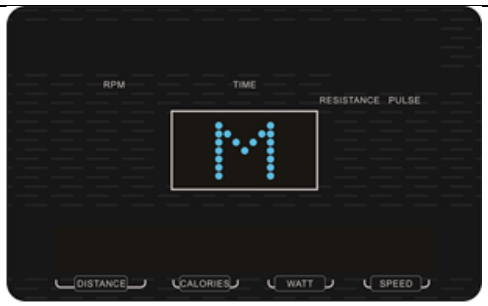 <br>Rys. 8 |
| **FUNKCJA CYRKULACJI: MANUAL – PROGRAM – USER – HRC - WATT** | |
| 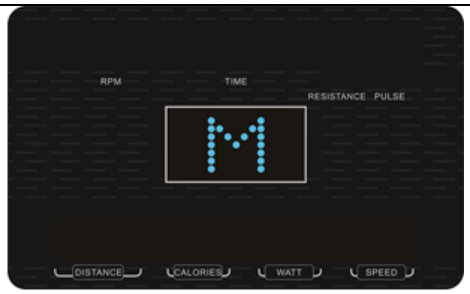 <br>Rys. 9 | <br>Rys. 10 |
| 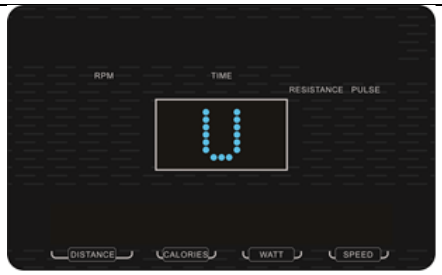 <br>Rys. 11 | 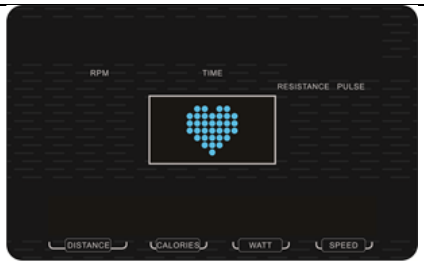 <br>Rys. 12 |
| <br>Rys. 13 | |

## TRYB RĘCZNY (NACIŚNIJ PRZYCISK START / STOP)

A. Wybierz tryb MANUAL, aby ustawić wartość ustawienia, użyj przycisku MODE, aby wybrać, naciśnij przycisk UP / DOWN, aby ustawić wartość. TIME (Rys. 14) DISTANCE (Rys. 15) CALORIES (Rys. 16) PULS (Rys. 17))

B. Naciśnij przycisk START / STOP, aby rozpocząć ćwiczenie, naciśnij przycisk UP lub DOWN, aby wyregulować opór podczas ćwiczeń.

C. Podczas ćwiczeń naciśnij przycisk START / STOP, konsola zmieni się automatycznie z trybu LEVEL na tryb INC, naciśnij +/-, aby ustawić wysokość nachylenia.

D. Ponownie naciśnij przycisk START / STOP, przerwa w konsoli, naciśnij RESET, aby wejść do nowego programu.

Rys. 14

Rys. 15

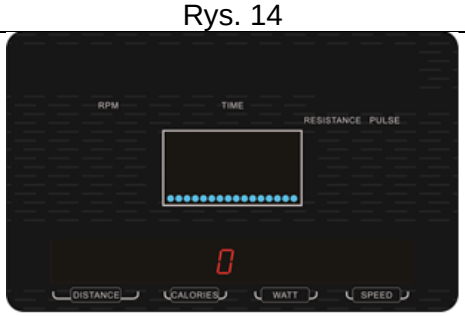

Rys. 16

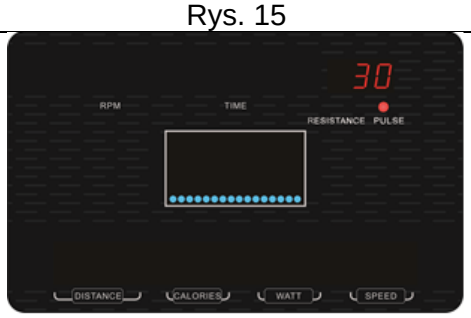

Rys. 17

## TRYB PROGRAM

A. Wybierz tryb PROGRAM, naciskaj UP / DOWN, aby wybrać P1 ~ P12 (Rys. 18 ~ Rys. 29)
B. Wprowadź okno czasu, naciśnij przycisk UP / DOWN, aby dostosować (Rys, 30)
C. Naciśnij przycisk START / STOP, aby rozpocząć ćwiczenie, naciśnij przycisk UP lub DOWN, aby wyregulować opór podczas ćwiczeń.
D. Podczas ćwiczeń naciśnij przycisk START / STOP, konsola zmieni się automatycznie z trybu LEVEL na tryb INC, naciśnij +/-, aby ustawić wysokość nachylenia.
E. Ponownie naciśnij przycisk START / STOP, przerwa w konsoli, naciśnij przycisk RESET, aby wejść do programu.

Rys. 18

Rys. 19

Rys. 20

Rys. 21

Rys. 22

Rys. 23

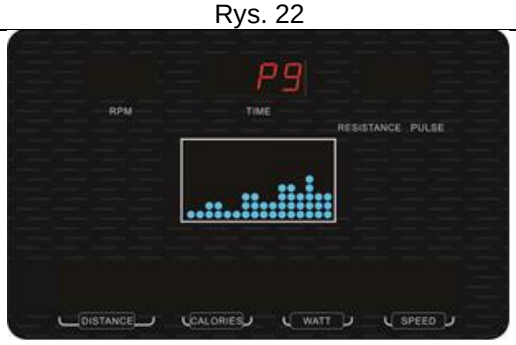

Rys. 24

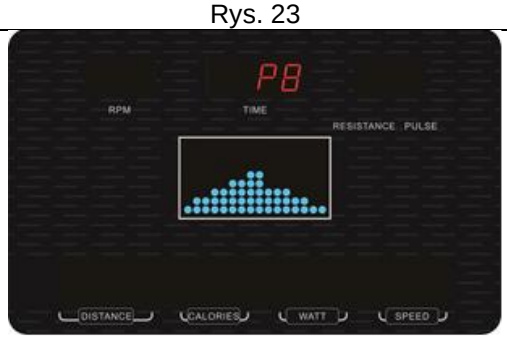

Rys. 25

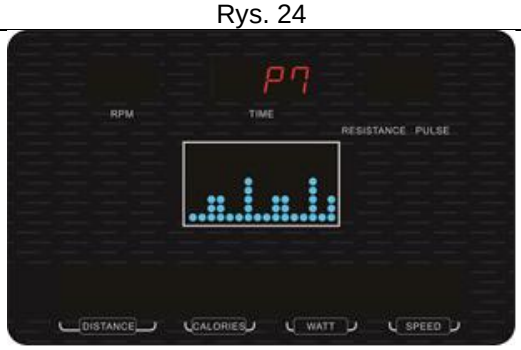

Rys. 26

Rys. 27

Rys. 28

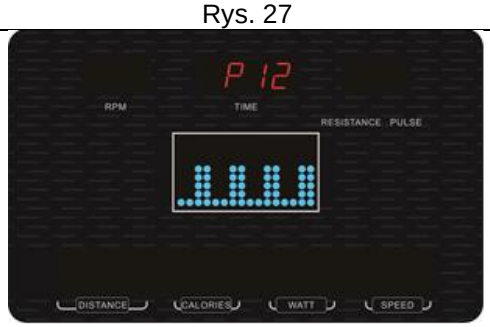

Rys. 29

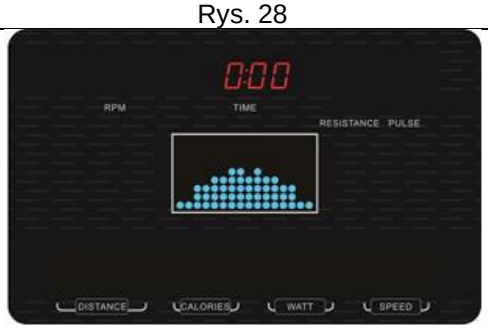

Rys. 30

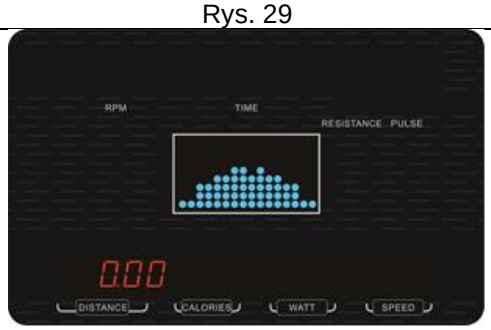

Rys. 31

Rys. 32

Rys. 33

## TRYB UŻYTKOWNIKA

A. Wybierz tryb USER, naciśnij przycisk UP / DOWN, aby ustawić USER PROGRAM (Rys. 34) Naciśnij przycisk MODE 2s, aby pominąć to ustawienie, (zachowaj poprzedni zapis lub zachowaj jako LOAD 1, jeśli wcześniej nie było ustawień)
B. Wprowadź okno czasu, naciśnij przycisk UP / DOWN, aby dostosować (Rys. 35)
C. Naciśnij przycisk START / STOP, aby rozpocząć ćwiczenie, naciśnij przycisk UP lub DOWN, aby wyregulować opór podczas ćwiczeń.
D. Podczas ćwiczeń naciśnij przycisk START / STOP, konsola zmieni się automatycznie z trybu LEVEL na tryb INC, naciśnij +/-, aby ustawić wysokość nachylenia.
E. Ponownie naciśnij przycisk START / STOP, pauza konsoli, naciśnij przycisk RESET, aby wybrać program.

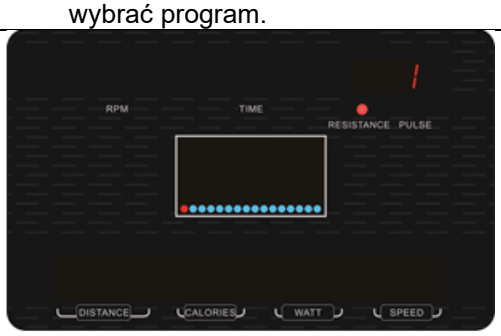

Rys. 34

Rys. 35

## TRYB HRC

E. Wejdź do trybu HRC, naciśnij przycisk UP / DOWN, aby wybrać 55% (107) 75% (146), 90% (175), TAG (100) (Rys. 36 ~ Rys. 39)
F. Wejdź do okna czasu, naciśnij przycisk UP / DOWN, aby dostosować (Rys. 40).
G. Naciśnij przycisk START / STOP, aby rozpocząć ćwiczenie, naciśnij przycisk UP lub DOWN, aby wyregulować opór podczas ćwiczeń.
H. Podczas ćwiczeń naciśnij przycisk START / STOP, konsola zmieni się automatycznie z trybu LEVEL na tryb INC, naciśnij +/-, aby ustawić wysokość nachylenia.
I. Ponownie naciśnij przycisk START / STOP, przerwa w konsoli, naciśnij przycisk RESET, aby wejść i wybrać program
J. Okno wyświetli się, jeśli nie pojawi się sygnał bicia serca. (Rys. 41).

Rys. 36

Rys. 37

Rys. 38

Rys. 39

Rys. 40

Rys. 41

## TRYB WATT

A. Wejdź w tryb WATT, naciśnij przycisk UP / DOWN, aby wyregulować wartość (Domyślna wartość to 120 W) (Rys. 41)
B. Wprowadź okno czasowe, naciśnij przycisk UP / DOWN, aby dostosować (Rys. 42)
C. Naciśnij przycisk START / STOP, aby rozpocząć ćwiczenie, na podstawie wartości WATT, aby automatycznie ustawić opór.
D. Podczas ćwiczeń naciśnij przycisk START / STOP, konsola zmieni się automatycznie z trybu POZIOM na tryb INC, naciśnij +/-, aby ustawić wysokość nachylenia.
E. Ponownie naciśnij przycisk START / STOP, przerwa w konsoli, naciśnij przycisk RESET, aby wejść i wybrać program.

Rys. 41

Rys. 42

# PRZYCISKI

Konsola z funkcją alarmu (Poprawny przycisk: 1 krótki dźwięk, Niepoprawny przycisk: 2 krótkie dźwięki, odliczanie do zera: 4 krótkie dźwięki w każdej sekundzie, HRC i WATT CONTROL zatrzymują się na siłę: 6 krótkich dźwięków w sposób ciągły, PULSE ponad wartość ustawienia: 2 krótki dźwięk w każdej sekundzie, WATT OVER SPEC: 3 krótkie dźwięki w każdej sekundzie).

**PRZYCISKI UP/DOWN**

- Naciśnij przycisk w górę, aby dodać lub zmniejszyć wartość 1, naciśnij długo, aby dodawać lub zmniejszać wartość w sposób ciągły. Wybierz użytkownika U1 ~ U4 (wiek, płeć, waga, wysokość) Wybierz funkcję RĘCZNIE, PROGRAM, UŻYTKOWNIK, HRC, WATT

**PRZYCISK INCLINE**

- INC UP / INC DOWN (poziom 1 ~ 15)
- Naciśnij ten przycisk, aby dodać lub zmniejszyć wartość klawisza 1 UP MODE
  1. Wybierz funkcję (TIME, DIST, CAL, PULSE) itp.
  2. Po wybraniu lub wstępnej wartości naciśnij ten przycisk, aby przejść do następnego kroku.

**PRZYCISK MODE**

- Wybierz funkcję (TIME, DIST, CAL, PULSE) itp.
- Po wybraniu lub ustawieniu wartości, naciśnij ten przycisk, aby przejść do następnego.

**PRZYCISK RESET**

1. RESET: Naciśnij przycisk RESET, gdy system znajduje się w stanie STOP, przejdź do głównego okna funkcji, aby wybrać (WATT, H.R.C, USER, PROGRAM, funkcja MANUAL i wyczyścić poprzedni zapis czasu, dystansu, kalorii, tętna, WATT).
2. TOTAL RESET: Nacisnąć przycisk RESET 2s, wejść do stanu włączenia, czyli TOTAL RESET. system z 1-sekundowym alarmem dźwiękowym, a następnie wchodzi w tryb ustawień 2s później, system jest w stanie stand by POZIOM 1 czeka na ustawienie wstępne.

**PRZYCISK START/STOP**

- Naciśnij ten przycisk, aby rozpocząć ćwiczenie, naciśnij jeszcze raz, konsola zatrzyma się.

**RECOVERY**

1. Jeśli nie ma wejścia PULSE, ten klucz jest nieprawidłowy.
2. W wyświetleniu stanu START lub STOP, wartości PULSE, nacisnąć przycisk RECOVERY：

A, Wykonuj funkcję RECOVERY, wyświetlaj tylko okno TIME i PULSE. Wartość napięcia LEVEL zmniejsza się natychmiast do LEVEL 1.

B, okno TIME 0:60 (Rys. 43), rozpoczęcie odliczania czasu (jeśli nie ma wpisu PULSE podczas odliczania czasu, okno wyświetla "F1 ~ F6", gdy czas odlicza do 0). Naciśnij przycisk RECOVERY, aby wznowić wyświetlanie.

3. Naciśnij ten klawisz podczas odliczania czasu, wznów normalny wyświetlacz.

Rys. 43

Rys.44

**BODY FAT**

- W stanie STOP, po zakończeniu informacji o użytkowniku funkcja jest gotowa.
- Naciśnij ten przycisk, aby sprawdzić stosunek tłuszczu do ciała, połóż dłonie na kierownicy, ekran wyników testu w oknie (Rys. 45 ~ Rys. 47).

- Jeśli wyświetla się okno E-1 (Rys. 48), co oznacza, że nie trzymasz kierownicy blisko siebie.
- Jeśli wyświetli się okno E-1 (Rys. 49), co oznacza stosunek tkanki tłuszczowej do zakresu nastaw (5% ~ 50%).
- Po teście, FAT% i BIM zostaną wyświetlone w oknie (Rys. 50, Rys. 51, Rys. 52).
- Naciśnij jeszcze raz przycisk BODY FAT podczas testu, aby anulować tę funkcję.

Rys. 45

Rys. 46

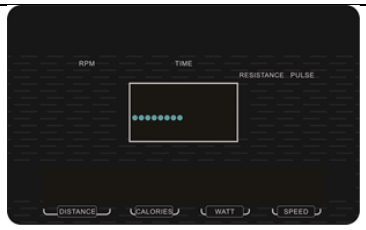


Rys. 47

Rys. 48

Rys. 49

Rys. 50

Rys. 51

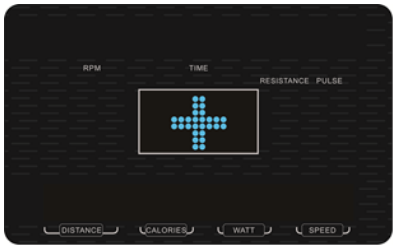


Rys. 52

# INSTRUKCJE DOTYCZĄCE ĆWICZEŃ

Pomyślny trening rozpoczyna się od fazy rozgrzewki i kończy fazą schładzania (relaksacja). W fazie rozgrzewki Twoje mięśnie powinny być przygotowane do intensywnego treningu. Faza ochładzania powinna chronić twoje ciało przed problemami mięśni. Postępuj zgodnie z instrukcjami ćwiczeń rozciągających, aby rozgrzać i schłodzić ciało.

| | |
|---|---|
| | **Dotykanie palców u stóp**<br>Powoli odchyl plecy od bioder. Trzymaj plecy i ramiona zrelaksowane, jednocześnie rozciągając się w dół do palców u stóp. Zrób to tak daleko jak jesteś w stanie i przytrzymaj pozycję przez 15 sekund. Lekko ugnij kolana. |
| | **Rozciąganie ud**<br>Oprzyj się o ścianę jedną ręką. Sięgnij w dół i za siebie. Podnieś prawą lub lewą stopę do pośladka tak wysoko, jak to tylko możliwe. Przytrzymaj przez 30 sekund i powtórzyć dwukrotnie dla każdej nogi. |
| | **Rozciąganie ścięgna**<br>Usiądź i wyciągnij prawą nogę. Oprzyj lewą stopę o prawą szczelinę. Wyciągnij prawą rękę wzdłuż prawej nogi tak daleko, jak to tylko możliwe. Przytrzymaj przez 15 sekund i zrelaksuj się. Powtórz wszystko lewą nogą i lewą ręką. |
| | **Rozciąganie górnej części uda**<br>Usiądź na podłodze i złóż stopy razem. Kolana wskazano na zewnątrz. Przyciągnij stopy jak najbliżej pachwiny. Wciśnij kolana ostrożnie w dół. Zachowaj tę pozycję przez 30-40 sekund, jeśli to możliwe. |
| | **Łydki i ścięgno Achillesa**<br>Oprzyj się o ścianę, lewą nogę przed prawą i ramiona do przodu. Wyciągnij prawą nogę i trzymaj lewą stopę na podłodze. Zegnij lewą nogę i pochyl się do przodu, przesuwając prawe biodro w kierunku ściany. Przytrzymaj przez 30-40 sekund. Trzymaj nogę naciągniętą i powtarzaj ćwiczenia z inną nogą. |

# UŻYWANIE

Niezależnie od tego, czy szukasz miłej sylwetki, odprężenia czy poprawionej kondycji fizycznej, stepper jest urządzeniem aerobowym, które możesz szybko cieszyć się z powodu jego pozytywnego wpływu na układ sercowo-naczyniowy i krążeniowy.

W rzeczywistości symulatory schodzą po schodach. Dodatkowo, w porównaniu do schodzenia po schodach, nie obciążają stawów i dlatego są bardziej odpowiednie dla osób z nadwagą i osób ze stawami. Ponieważ ciało może poruszać się w przestrzeni i wyprostowane, nadaje się również dla osób, które mają problemy z kręgosłupem i które nie lubią, na przykład, statycznej pozycji rowerów treningowych.

Stepper działa, stawiając stopy na dwóch ruchomych platformach, ustawiając określone funkcje, a następnie przesuwając ciężar ciała na przemian z jednej stopy na drugą. Podstawowe funkcje, które możesz ustawić dla niektórych stepperów, to liczenie kroków, całkowity czas treningu, zużycie energii, odległość pieszo lub tętno. Te prostsze urządzenia nie zawierają uchwytów i są bardziej wymagające dla stabilności, ale oczywiście można je również kupić za pomocą uchwytów.

Główne mięśnie zaangażowane w ruch to mięśnie udowe (mięśnie czworogłowe i ścięgna udowe), mięśnie pośladków, ale także łydki i niektóre mniejsze mięśnie stabilizujące. Jednak zaangażowanie poszczególnych grup zależy również od tego, co robisz na steppera.

Głębsze ćwiczenia wykorzystują mięśnie czworogłowe (mięśnie czworogłowe). Płytkie ćwiczenia wykorzystują ścięgna udowe i łydki.

Podczas ćwiczeń na większości typów stepperów możesz w pewnym stopniu dostosować opór i intensywność swojej aktywności do poziomu wydajności, celów lub rodzaju jednostki aerobowej. Zadbaj o właściwą pozycję i unikaj przesuwania kolan w boki lub do wewnątrz.

# KONSERWACJA

- Używaj tylko miękkiej ściereczki i łagodnego detergentu.
- Nie czyść plastikowych części materiałami ściernymi lub rozpuszczalnikami.
- Wytrzyj pot po każdym użyciu.
- Chroń urządzenie przed wilgocią i ekstremalnymi temperaturami.
- Chroń urządzenie, komputer i konsolę przed bezpośrednim działaniem promieni słonecznych.
- Regularnie sprawdzaj dokręcenie wszystkich śrub i nakrętek.
- Przechowuj w suchym i czystym miejscu z dala od dzieci.

# OCHRONA ŚRODOWISKA

Po upływie czasu żywotności produktu lub jeśli możliwa naprawa jest nieopłacalna, wyrzuć ją zgodnie z lokalnymi przepisami i jest przyjazna dla środowiska w najbliższym złomowisku.

Odpowiednia utylizacja zapewni ochronę środowiska i naturalnych źródeł. Co więcej, możesz pomóc chronić ludzkie zdrowie. Jeśli nie jesteś pewien w prawidłowym utylizacji, poproś władze lokalne, aby uniknęły naruszenia prawa lub sankcji.

Nie umieszczaj baterii wśród odpadów domowych, tylko oddaj je do miejsca recyklingu.

# ROZWIĄZYWANIE PROBLEMÓW

### E-1 Konsola nie otrzymała sygnału testowego BODY FAT

Rozwiązanie:

- Nieprawidłowość pulsometru. Ręce użytkownika są zbyt suche lub mokre (test po umyciu).
- Sprawdź, czy przewód komunikacyjny pulsometru, czy przewód jest prawidłowo podłączony.
- Sprawdź przewód komunikacyjny pulsometru, czy przewód jest prawidłowo podłączony do konsoli.
- Wypróbuj nową konsolę do testowania, jeśli konsola jest uszkodzona, wymień ją.
- Wypróbuj nowy przewód komunikacyjny pulsometru, aby sprawdzić, czy przewód nie jest uszkodzony, wymień go.

### E-2, E-7 Konsola wykrywa problem z przewodem silnika

Rozwiązanie:

- Sprawdź przewód silnika lub wymień silnik
- Sprawdź, czy przewód silnika nie jest uszkodzony.
- Sprawdź silnik, czy dobrze go łączysz z konsolą.
- Zmień nowy silnik, aby sprawdzić, czy defekt silnika, zmień go

**E-3 Konsola nie może wykryć sygnałów z silnika, czujnika prędkości lub linii energetycznej**

- Sprawdź przewód silnika 2P, czy jest prawidłowo podłączony.
- Sprawdź odległość skrzynki czujnika prędkości, czy jest zbyt daleko.
- Sprawdź, czy przewód silnika jest prawidłowo podłączony do konsoli.
- Zmień skrzynkę czujnika prędkości.
- Wypróbuj nową konsolę do testowania, jeśli konsola jest uszkodzona, wymień ją.

**E-4 Funkcja testu tkanki tłuszczowej, wartość testowa poza zakresem ustawień.**

- • Niepoprawny zakres ustawień wiek / waga, ustaw go ponownie.

**E-5 Konsola wykrywa problem z dyskiem silnika**

**Brak kodu błędu E-6**

# WARUNKI GWARANCJI, ZGŁOSZENIA GWARANCYJNE

Gwarant:
**inSPORTline Polska**
Ciemiętniki 19, 29-120 Kluczewsko
NIP: 6090063070, REGON: 260656756

Okres gwarancji rozpoczyna się od daty zakupu towaru przez klienta. Gwarancja udzielana jest w trzech wariantach:

1. **Gwarancja Domowa -** Przeznaczona jest dla sprzętu wykorzystywanego do użytku prywatnego, nie komercyjnego przez Kupującego będącego konsumentem. **(okres gwarancji: 24 miesiące)**.
2. **Gwarancja Pół-komercyjna -** Przeznaczona jest dla sprzętu wykorzystywanego w hotelach, spa, szkołach, ośrodkach rehabilitacji, itp. **(okres gwarancji: 12 miesięcy)**.
3. **Gwarancja Komercyjna -** Przeznaczona jest dla sprzętu wykorzystywanego w hotelach, spa, szkołach, ośrodkach rehabilitacji, klubach fitness oraz siłowniach, itp. **(okres gwarancji: 12 miesięcy)**.

Brak informacji o wariancie gwarancji, na dowodzie zakupu (fakturze lub paragonie), domyślnie oznacza Gwarancje Domową.

Gwarancja obejmuje usunięcie usterek, które w sposób dający się udowodnić wynikają z zastosowania wadliwych materiałów lub są wynikiem błędów produkcyjnych.
Gwarancja nie obejmuje czynności związanych z konserwacją, czyszczeniem, regulacją i ze skręcaniem połączeń śrubowych danego przedmiotu, do których to czynności zobowiązany jest Kupujący we własnym zakresie i na własny koszt.

Dowodem udzielenia gwarancji są niniejsze Warunki gwarancji wraz z oświadczeniem Gwaranta zawartym na dowodzie zakupu (fakturze lub paragonie). W celu realizacji uprawnień z gwarancji Kupujący winien okazać warunki gwarancji oraz dowód zakupu (paragon lub fakturę VAT). Gwarancja obowiązuje na terenie Polski.

Uprawnienia z gwarancji nie przysługują w przypadku:

a) uszkodzenia mechanicznego, które powstało w transporcie produktu do Kupującego za pomocą firm transportowych. Kupujący jest zobowiązany do sprawdzenia towaru przy dostawie, w celu wykrycia ewentualnych uszkodzeń w transporcie. W przypadku wykrycia takiego uszkodzenia, Kupujący zobowiązany jest niezwłocznie poinformować podmiot sprzedający oraz sporządzić protokół szkody z przewoźnikiem (firmą kurierską/pocztową). W przypadku braku sporządzenia protokołu szkody Gwarant nie ponosi odpowiedzialności za szkody spowodowane przez firmy kurierskie/pocztowe.
b) Uszkodzenia i zużycie takich elementów jak: linki, paski, wtyki, gniazdka, przełączniki, przyciski, baterie, przewody, elementy gumowe, pedały, uchwyty z gąbki, kółka, łożyska, tapicerka, rączki itp., chyba że ujawniona w tych elementach wada nie jest skutkiem naturalnego zużycia, a powstała z przyczyny tkwiącej w tym elemencie.
c) Drobne, powierzchowne zarysowania, odbarwienia lub spękania powłoki kryjącej.
d) Używania przez Kupującego, niezgodnych z instrukcją obsługi sprzętu, środków eksploatacyjnych lub czyszczących.
e) Niewłaściwego zabezpieczenie sprzętu przez Kupującego przed działaniem czynników zewnętrznych tj. wilgoci, temperatury, kurzu, itp.
f) Niestosowania przez Kupującego wymaganych (zgodnie z instrukcją obsługi) materiałów eksploatacyjnych.
g) Przeróbek i zmian konstrukcyjnych, dokonywanych przez Kupującego lub inne osoby nieuprawnione do tego działania przez Gwaranta.
h) Normalnego użytkowania (normalne zużycie części eksploatacyjnych).
i) Uszkodzenia sprzętu na skutek nieprawidłowego montażu przez Kupującego lub osoby trzecie.

W przypadku zasadności zgłoszenia reklamacyjnego Gwarant zapewnia transport i usługę serwisową przedmiotu gwarancji.

W przypadku braku zasadności zgłoszenia reklamacyjnego Kupujący pokrywa koszty ewentualnego transportu i usługi serwisowej przedmiotu gwarancji.

W przypadku braku zasadności zgłoszenia reklamacyjnego Kupujący będzie mógł odebrać przekazany przedmiot w siedzibie Gwaranta lub zamówić usługę wysyłki danego przedmiotu na własny koszt.

W wyjątkowych przypadkach, aby zdiagnozować usterkę i stwierdzić zasadność zgłoszenia reklamacyjnego Gwarant może zażądać przygotowania sprzętu do odbioru. Odbiór ten może być dokonany przez firmę spedycyjną, wówczas Kupujący zobowiązany jest przygotować towar w sposób bezpieczny do odbioru. Kupujący wyda przedmiot sprzedaży bez zanieczyszczeń, w opakowaniu oryginalnym lub zastępczym pozwalającym na przetransportowanie przedmiotu sprzedaży w stanie bezpiecznym.

Gwarant zobowiązany jest ustosunkować się do zgłoszenia gwarancyjnego w terminie do 14 dni. Naprawa gwarancyjna zostanie wykonana w najkrótszym możliwym terminie. W wyjątkowych przypadkach, gdy naprawa przedmiotu sprzedaży będzie wymagać sprowadzenia niedostępnych w Polsce lub nietypowych części z zagranicy, termin może być wydłużony. Kupujący zostanie poinformowany o takiej sytuacji drogą mailową lub telefonicznie.

Gwarant zobowiązuje się do naprawy uszkodzonego sprzętu w przypadku zasadności zgłoszenia gwarancyjnego. Wymiana towaru na nowy możliwa jest jedynie w przypadku braku możliwości naprawy sprzętu i gdy wada przedmiotu sprzedaży jest istotna. Zwrot kwoty zakupu za sprzęt jest możliwy jedynie w przypadku braku możliwości naprawy i braku możliwości wymiany na nowy oraz gdy wada jest istotna.

**Okresowe przeglądy techniczne sprzętu (dotyczy sprzętu przeznaczonego do użytku pół-komercyjnego oraz komercyjnego)**

Po upływie 6 i 12 miesięcy obowiązywania gwarancji, Gwarant zaleca przeprowadzenie przeglądu technicznego sprzętu. Wszystkie części, które zostaną wymienione w trakcie okresowego przeglądu technicznego, zostaną użyte przez Gwaranta nieodpłatnie w ramach gwarancji ( poza częściami zużytymi w trakcie normalnego użytkowania). Kupujący zobowiązany jest jedynie do pokrycia kosztów przeglądu technicznego i dojazdu do klienta wg. indywidualnej wyceny.
Wiążącej wyceny dokonuje dział serwisowy Gwaranta.

## Zgłoszenia gwarancyjne

W celu zgłoszenia reklamacyjnego należy przesłać FORMULARZ GWARANCYJNY za pomocą strony internetowej Gwaranta www.e-insportline.pl.
Formularz gwarancyjny powinien zawierać takie informacje jak:
Imię i Nazwisko / Numer telefonu / Adres / Dowód zakupu / Nazwa produktu / Opis Wady.
Klient zostanie poinformowany o zakończeniu i wyniku reklamacji przez e-mail lub telefonicznie.

inSPORTline Polska
Ciemiętniki 19, 29-120 Kluczewsko
Telefon: +48 510 275 999
E-mail: biuro@e-insportline.pl
NIP: 6090063070, REGON: 260656756