INSTRUKCJA OBSŁUGI – PL

IN 13147 Bieżnia inSPORTline inCondi T70i

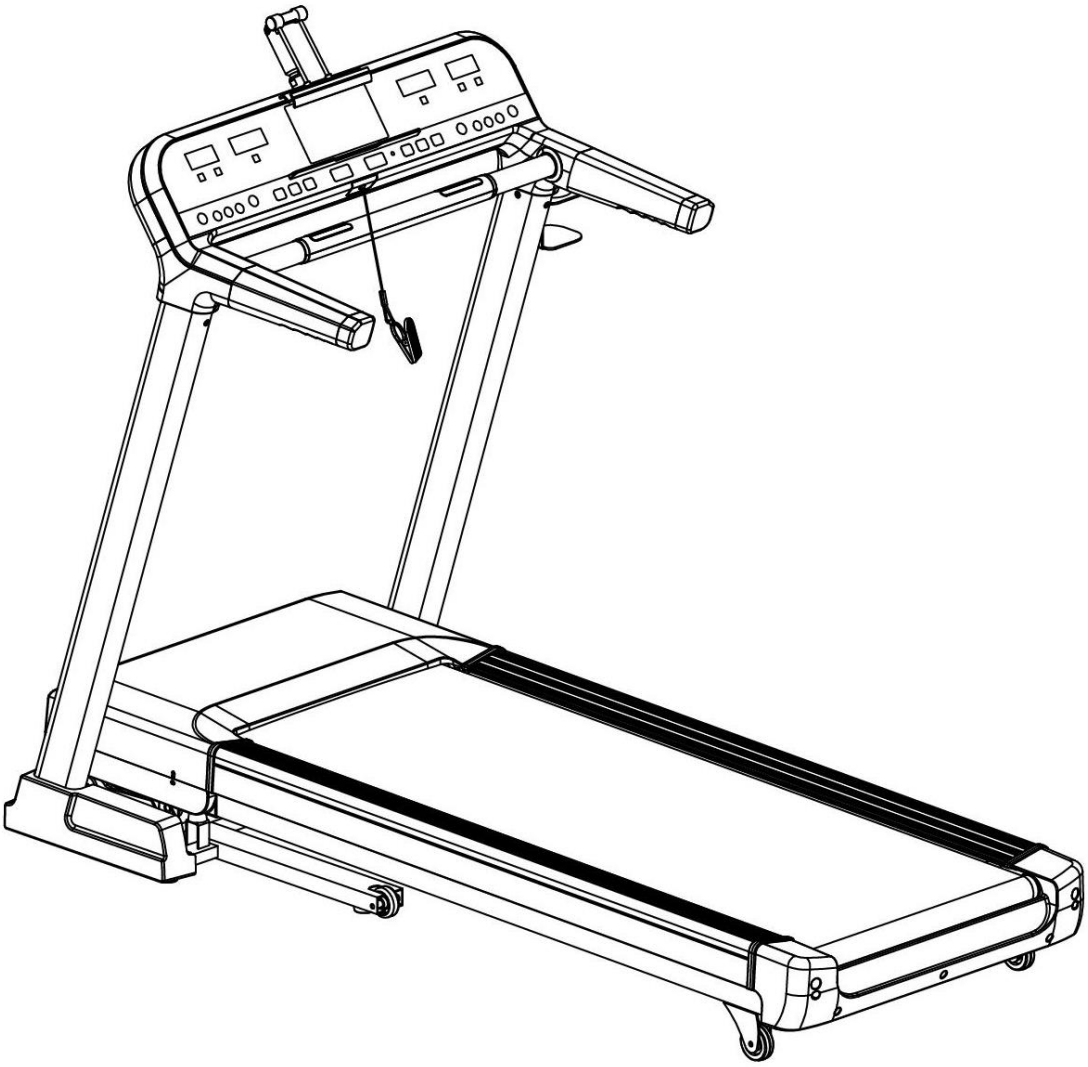

SPIS TREŚCI

ŚRODKI OSTROŻNOŚCI ... 3
Ostrzeżenia ... 3
Środki bezpieczeństwa elektrycznego ... 3
Ogólne środki ostrożności ... 3
MONTAŻ ... 5
Lista części: ... 5
Narzędzia montażowe: ... 5
KROKI MONTAŻOWE ... 6
Jak używać klucza bezpieczeństwa ... 9
Instrukcja składania ... 10
WSTĘPNA OBSŁUGA ... 12
Szybki Start ... 13
Strona główna wprowadzenie ... 13
Opis funkcji ... 14
Funkcja klucza bezpieczeństwa ... 25
Tryb oszczędzania energii ... 25
Wyłączenie zasilania ... 25
Uwaga ... 25
Awarie i rozwiązania ... 25
FUNKCJA PRZYPOMNIENIA O SMAROWANIU ... 26
PORADY DOTYCZĄCE ROZCIĄGANIA ... 27
Rozciąganie ud ... 28
Rozciąganie ścięgien ... 28
Rozciąganie łydek ... 28
Rozciąganie wewnętrznych części ud ... 29
KONSERWACJA ... 29
WIDOK PO ROZŁOŻENIU ... 31
LISTA CZĘŚCI ... 33
WARUNKI GWARANCJI, ZGŁOSZENIA GWARANCYJNE ... 36

ŚRODKI OSTROŻNOŚCI

Dziękujemy za zakup bieżni, została ona zaprojektowana i wykonana by zapewnić wiele lat bezawaryjnej eksploatacji. Być może jesteś już zaznajomiony z użyciem podobnego produktu ale proszę poświęcić trochę czasu na przeczytanie instrukcji aby być pewnym że dostajesz to co najlepsze ze swojego zakupu.

Ostrzeżenia

1. Aby zmniejszyć ryzyko poważnych obrażeń należy przeczytać następujące ostrzeżenia przed użyciem bieżni.
2. Przed rozpoczęciem jakiegokolwiek programu ćwiczeń należy skonsultować się z lekarzem aby ustalić czy masz jakiekolwiek przeciwwskazania zdrowotne lub fizyczne, które mogą powodować zagrożenia dla zdrowia i bezpieczeństwa lub uniemożliwić korzystać prawidłowo z bieżni. Zalecenia lekarza są niezbędne jeśli pacjent przyjmuje leki, które wpływają na tętno, ciśnienie krwi i poziom cholesterolu.
3. Bądź świadom sygnałów organizmu. Niewłaściwy lub nadmierny trening może spowodować uszczerbek na zdrowiu. Zakończ wykonywanie ćwiczeń jeśli wystąpi którykolwiek z następujących objawów: ból, ucisk w klatce piersiowej, nieregularne bicie serca, nasilona duszność, uczucie pustki w głowie, zawroty w głowie lub mdłości. Jeśli wystąpi którykolwiek z tych objawów należy skonsultować się z lekarzem przed przystąpieniem do ćwiczeń.

Środki bezpieczeństwa elektrycznego

Nieprzestrzeganie poniższych wskazówek może zwiększyć ryzyko porażenia prądem i spowodować obrażenia ciała.

1. Zawsze należy sprawdzać kabel zasilający pod kątem uszkodzeń przed użyciem. W przypadku stwierdzenia jakichkolwiek uszkodzeń NIE należy używać kabla zasilającego.
2. Nie wolno dotykać kabla zasilającego mokrymi rękami
3. Umieść kabel zasilający tak żeby nie można go było nadepnąć lub przycisnąć.
4. Używany powinien być tylko kabel zasilający dołączony do bieżni.

Ogólne środki ostrożności

1. Bieżni używaj tylko i wyłącznie w sposób opisany w niniejszej instrukcji.
2. Upewnij się, że napięcie zasilania elektrycznego jest zgodne z tym wskazanym na kablu zasilającym.
3. Obowiązkiem właściciela jest udzielenie wszystkim użytkownikom bieżni odpowiednich informacji dotyczących wszystkich ostrzeżeń i środków ostrożności.
4. Bieżnia jest ciężka i powinna zostać wyjmowana i montowana przez dwie osoby.
5. Przed montażem bieżni upewnij się że nie jest podłączona do dowolnego źródła energii takie jak gniazdko ścienne.
6. Używaj bieżni na twardej, płaskiej powierzchni z pokrywą ochronną na podłodze lub dywanie. Ustaw bieżnię z co najmniej 0,6 m przestrzenią z tyłu.
7. Trzymaj bieżnię z daleka od wilgoci i kurzu.
8. Przed użyciem bieżni, sprawdź nakrętki i śruby czy są dobrze dokręcone.
9. Poziom bezpieczeństwa bieżni możne być utrzymany tylko wtedy gdy jest regularnie badana pod kątem uszkodzeń i zużycia. Uszkodzone części należy natychmiast wymienić. Nie używaj bieżni dopóki nie zostanie naprawiona.
10. Hamowanie jest kontrolowane przez zasilacz obrotu pasa.

11. Bieżnia nie nadaje się do stosowania terapeutycznego.
12. Dzieci i zwierzęta domowe trzymać z dala od bieżni. Bieżnia jest przeznaczona tylko dla dorosłych.
13. Noś odpowiednią odzież podczas korzystania z bieżni. Unikaj noszenia luźnych ubrań, które mogą być wciągnięte w bieżnię lub mogą utrudniać ruch.
14. Nie garbić się podczas korzystania z bieżni. Zawsze staraj się utrzymywać proste plecy.
15. Jeśli czujesz zawroty głowy lub ból głowy podczas ćwiczeń należy natychmiast zaprzestać ćwiczenia.
16. Czujnik tętna nie jest urządzeniem medycznym. Kilka rzeczy w tym ruch użytkownika może wpłynąć na dokładność czujnika. Czujnik ma służyć jedynie jako pomoc w określeniu rytmu serca podczas ćwiczeń.
17. Należy zachowywać ostrożność podczas podnoszenia lub przenoszenia bieżni tak aby nie uszkodzić kręgosłupa. Zawsze należy stosować odpowiednie techniki podnoszenia i/lub skorzystać z pomocy.
18. Klucz bezpieczeństwa jest dostarczany dla osobistego bezpieczeństwa podczas korzystania z bieżni do funkcji awaryjnego odłączenia. W razie nagłego wypadku należy umieścić obie ręce na kierownicy i postawić stopy na ramie głównej. Jeśli to zrobisz klucz bezpieczeństwa zostanie odłączony od komputera a funkcja zostanie uruchomiona.
19. Wszystkie urządzenia ruchome wymagają cotygodniowej konserwacji. Sprawdź je przed użyciem za każdym razem. Jeśli coś jest uszkodzone lub za luźne należy to natychmiast naprawić. Możesz nadal korzystać z urządzenia dopiero po naprawieniu urządzenia.
20. Bieżnia nie jest przeznaczona do użytku przez dzieci lub dorosłe osoby o ograniczonej zdolności fizycznej, czuciowej lub psychicznej, braku doświadczenia i wiedzy, chyba że będą nadzorowane przez odpowiednią osobę.
21. Bieżnia nie może służyć do zabawy dla dzieci.
22. Urządzenie musi być dobrze uziemione. To zmniejszy ryzyko niebezpieczeństwa porażenia prądem.
23. Powierzchnia do biegania: 1400 x 510 mm
24. Nie regulowane wystające części mogą ograniczyć ruch użytkownika.
25. Bieżnia została przetestowana i certyfikowana zgodnie z normą EN957 **klasa H.C**. Nadaje się tylko do użytku domowego.
26. **Limit wagi:** 125 kg
27. **UWAGA!** Monitorowanie częstotliwości rytmu serca może nie być w pełni dokładne. Nadmierny wysiłek podczas treningu może doprowadzić do poważnych obrażeń lub śmierci. Jeśli zaczynasz czuć się słabo, należy natychmiast przerwać ćwiczenia.

MONTAŻ

Proszę uważnie zapoznać się z listą części przed montażem.

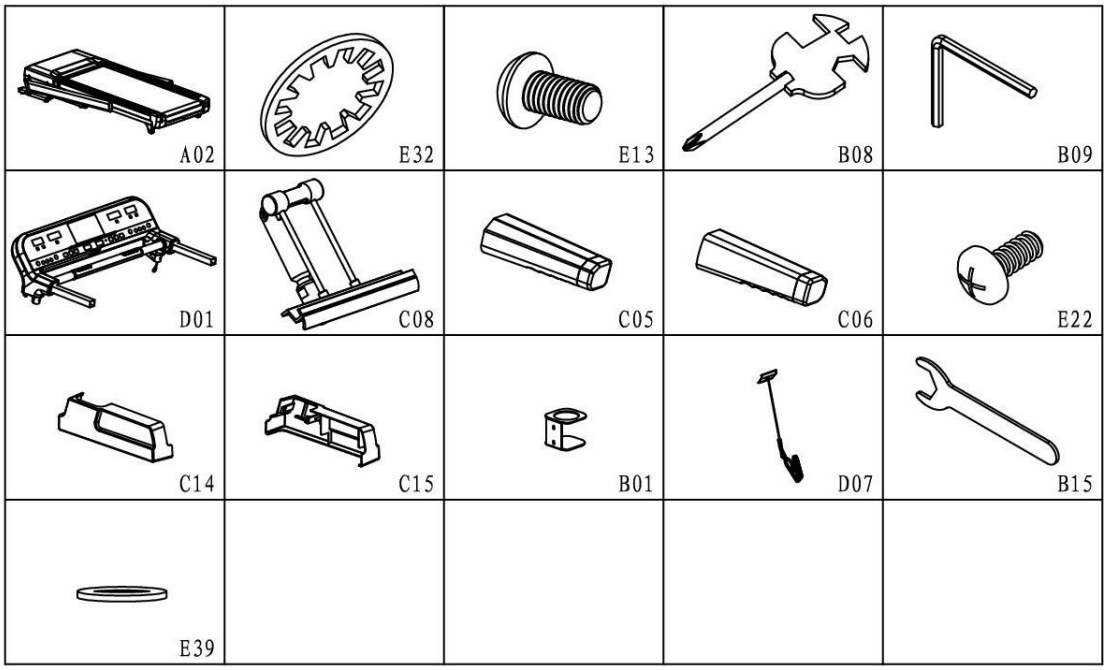

Lista części:

LP.	Opis	Specyfikacja	Ilość		LP.	Opis	Specyfikacja	Ilość
A02	Rama główna		1		C06	Pianka prawej kierownicy		1
E32	Uszczelka ząbkowana	8	10		E22	Śruba krzyżakowa	M5*12	6
E13	Śruba z wewnętrzną częścią sześciokątną	M8*15	10		C14	Lewa dolna pokrywa		1
B08	Klucz krzyżakowy		1		C15	Prawa dolna pokrywa		1
B09	5# Klucz imbusowy		1		B01	Uchwyt na kubek		1
D01	Monitor		1		D07	Moduł klucza bezpieczeństwa		1
C08	Uchwyt na iPad'a	(opcjonalne)	1		B15	Klucz płaski	19 mm	1
C05	Pianka lewej kierownicy		1		E39	Duża płaska podkładka	Φ5*φ13*1.0	4

Narzędzia montażowe:

5# Wewnętrzny klucz sześciokątny 5mm 1 szt

Klucz krzyżakowy S=13 14 15 1 szt

Uwaga: Proszę nie włączać zasilania przed zakończeniem montażu.

KROKI MONTAŻOWE

Krok 1:

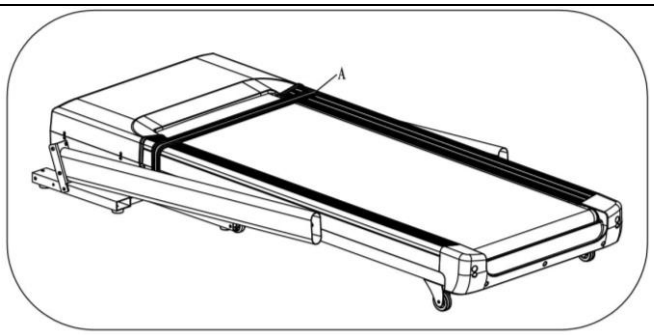	Otworzyć opakowanie i umieścić ramę główną na podłodze. **Uwaga: Nie otwieraj opakowania pasa (A) prze przystąpieniem do montażu bieżni.**

Krok 2:

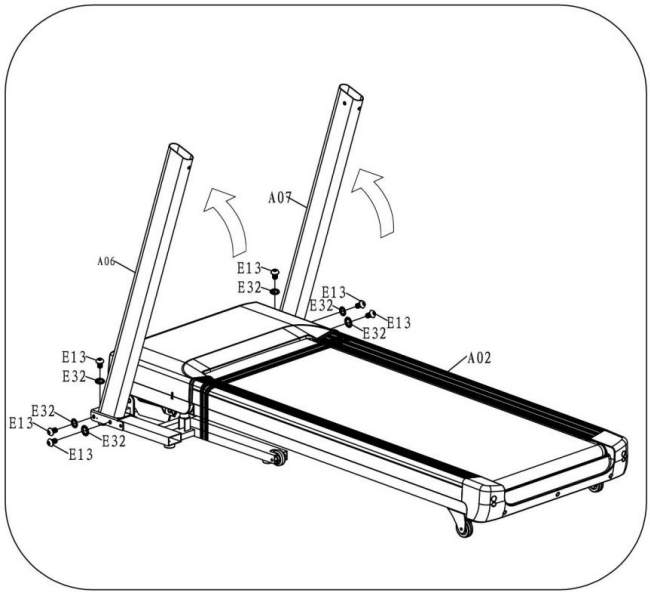	Podnieś na początku kolumny A06. Zamocuj kolumnę A06 do ramy głównej A02 za pomocą śrub E13 i ząbkowanej uszczelki E32 za pomocą klucza imbusowego 5# B09. Zamocuj kolumnę A07 do ramy głównej według powyższych kroków. **Uwaga: Wesprzyj kolumnę ręką aby uniknąć ich upadku.**

Krok 3:

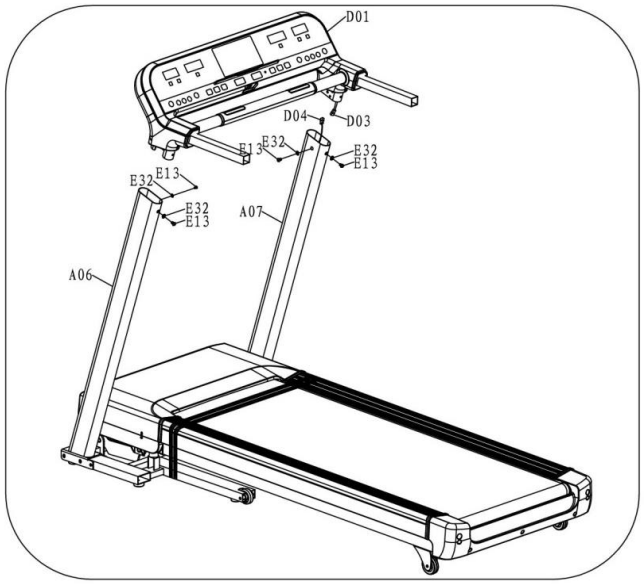

1. Podłącz kabel monitora D03 z D04.
2. Zamocuj monitor D01 do lewej i prawej kolumny A06\A07 za pomocą śruby E13 i ząbkowanej uszczelki E32 przy użyciu klucza imbusowego 5# B09.

   Uwaga: Upewnij się że przed zamocowaniem czy kable są prawidłowo podłączone.

Krok 4:

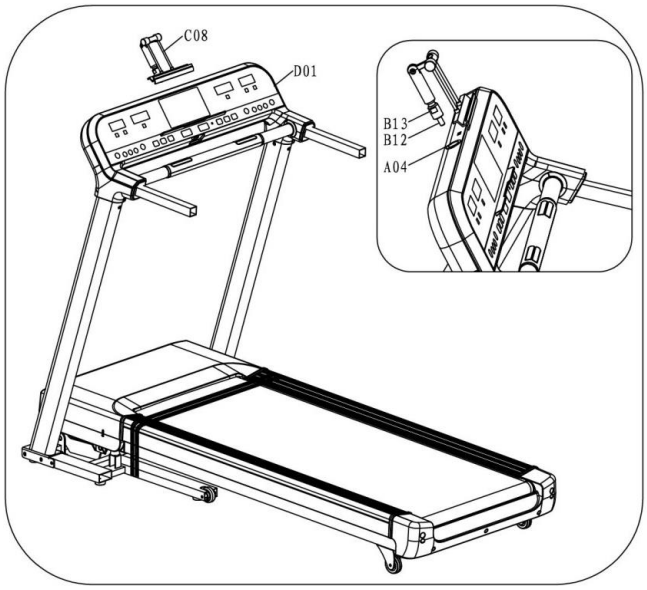

Proszę przykręcić uchwyt na iPad'a C08 do monitora D01 za pomocą płaskiego klucza B15.

Uwaga: Najpierw przykręć trzonek B12 uchwytu na iPad'a do monitora A04 ręcznie i potem przykręcić nakrętkę B13 za pomocą płaskiego klucza B15.

Uchwyt na iPad'a jest opcjonalnym akcesorium, nie trzeba go montować jeśli nie znajdziesz go w opakowaniu.

Krok 5:

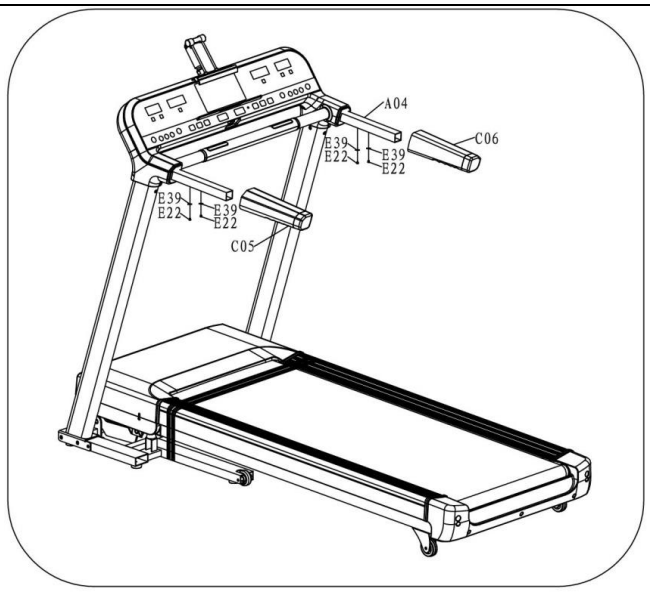	Zamocuj lewą i prawą kierownicę C05\C06 do monitora A04 za pomocą śruby E22 i dużej podkładki E39 przy użyciu klucza krzyżakowego B08.

Krok 6:

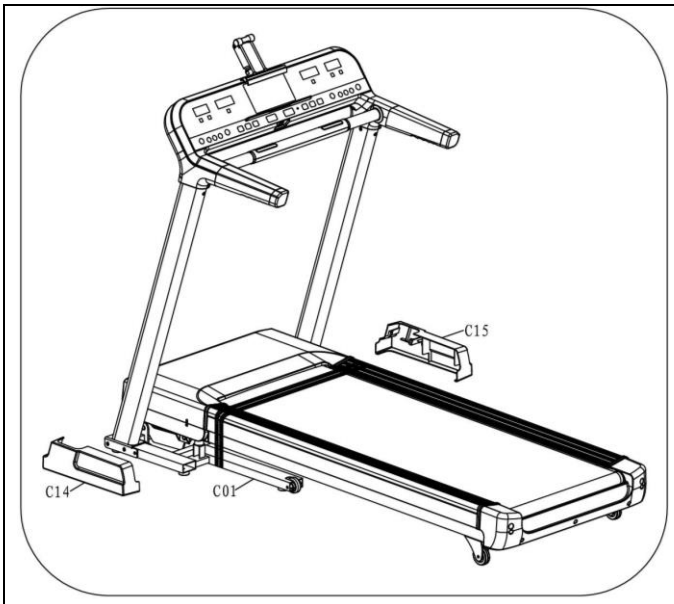	Zamocuj lewą i prawą dolną pokrywę C14\C15 do ramy głównej. **Uwaga: Struktura lewej i prawej pokrywy jest to konstrukcja klamrowa. Należy upewnić się że wszystkie klamry są dobrze zamocowane.**

Krok 7:

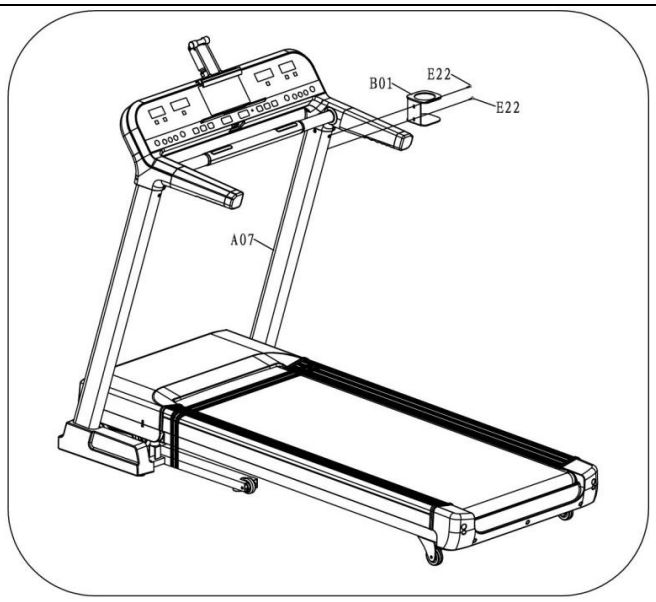	Zamocuj uchwyt na kubek B01 do prawej kolumny A07 przy pomocy śruby E22 za pomocą płaskiego klucza B08.

Krok 8:

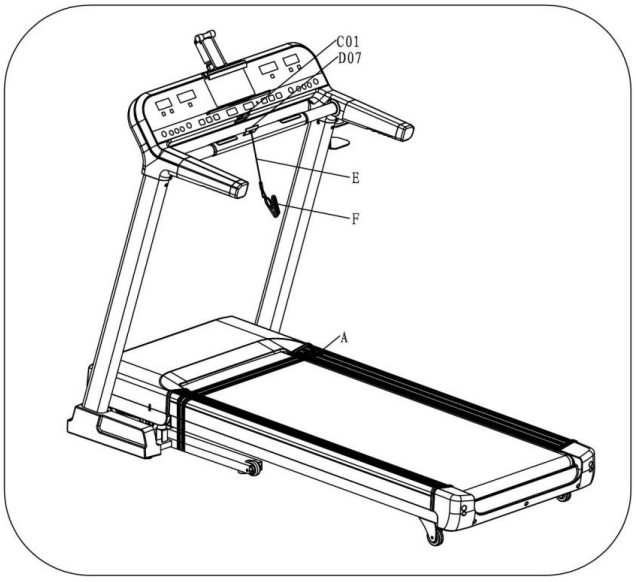	1. Odetnij pas bezpieczeństwa A; 2. Włóż klucz bezpieczeństwa D07 do monitora C01.

Jak używać klucza bezpieczeństwa

1. Przed uruchomieniem należy zapiąć klip F do ubrania.
2. Przy każdym wypadku proszę wyciągnąć klucz bezpieczeństwa E, a urządzenie zatrzyma się.

Instrukcja składania

Składanie

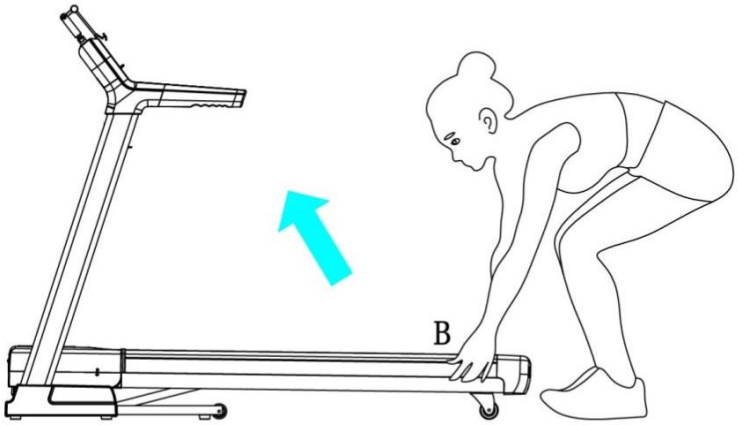

Trzymając pomost, pokazany na rysunku “B” złóż w kierunku strzałki aż usłyszysz “bang”- głos siłownika pneumatycznego. **Uwaga: nie wolno składać urządzenia gdy znajduje się w trybie pracy lub pochylni.**

Rozkładanie

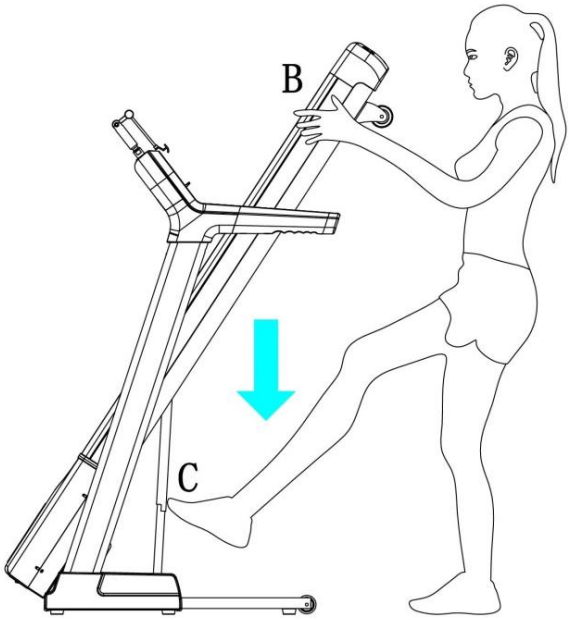

Wspierając miejsce B ręką, kopnij w miejsce C a cylinder pneumatyczny zacznie powoli opuszczać ramę.

Wskazówki dotyczące transportu

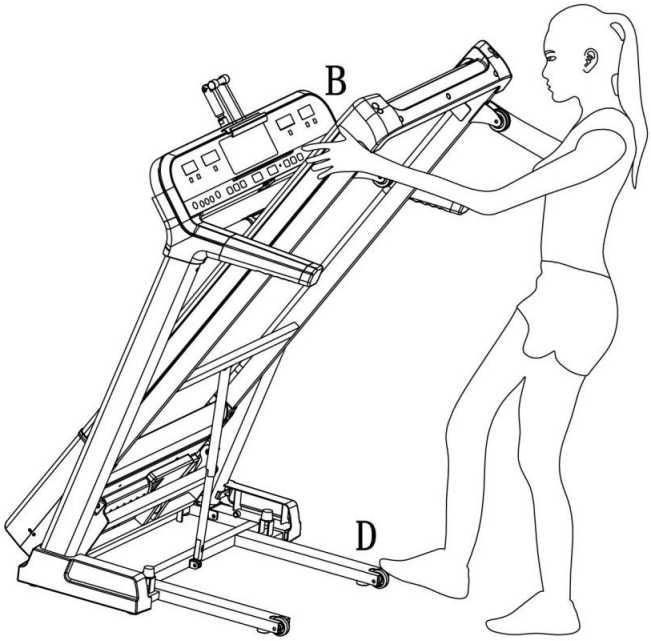

1. Najpierw przytrzymaj płytę biegową pokazaną na rysunku w pozycji B;
2. Naciśnij nogą na koło transportowe D;
3. Pociągnij urządzenie w dół;
4. A następnie przemieść je swobodnie.

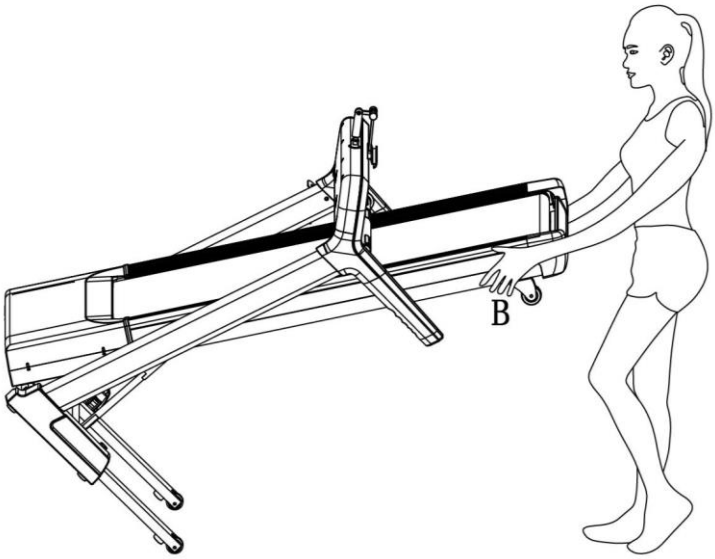

WSTĘPNA OBSŁUGA

LP.	Ikona	Opis funkcji
1		Uchwyt iPad'a/telefonu
2		Kolorowy ekran TFT
3	00.0	Okno nachylenia/kalorii Ogólnie rzecz biorąc pokazuje ono spalone kalorie biegacza liczone od 0 do 999, kiedy licznik osiągnie 999, zacznie z powrotem liczyć od 0.Kiedy jest w trybie odliczania będzie liczyć od ustawionych danych do 0. Kiedy osiągnie 0 urządzenie powili zacznie się zatrzymywać i wejdzie w tryb gotowości. Po ustawieniu nachylenia pokazuje nachylenie bieżni z zakresu 0-15%, Jeśli nie zostanie nic ustawione wejdzie w okno kalorii po 30s.
4	00:00	Okno czasu: wyświetla czas biegu
5	00.00	Okno dystansu: wyświetla dystans biegu
6	00.0	Okno Prędkości/Pulsu: zazwyczaj pokazuje aktualną prędkość od 0.8-20.0km/h; jeśli trzymasz czujnik tętna przez kilka sekund pokazuje aktualny puls z zakresu od 50-200/min. (Dane tylko do odniesienia, nie może być stosowany do celów medycznych).
7	INCLINE 6 8 10	Nachylenie 6, 8, 10: Klawisze skrótów do nachylenia
8		Przycisk regulacji nachylenia: Naciśnij przycisk aby ustawić wartość w trybie ustawień. Naciśnij ten przycisk aby dostosować pochylnię gdy urządzenie pracuje. Jedno naciśnięcie to jeden wybór. Po naciśnięciu przycisku przez co najmniej 0.5 sekundy powoduje ustawienie nachylenia w sposób ciągły
9	MODE	Naciśnij przycisk MODE aby wybrać w sposób ciągły pięć trybów: 15:00, 1.00, 50.0, tryb konkursu i 0:00 (15:00 jest odliczaniem czasu, 1.00 jest odliczaniem dystansu, 50.0 jest odliczaniem kalorii, 0:00 jest trybem ręcznym).

10		Przycisk Odtwarzania/Pauzy: Zatrzymuje lub restartuje muzykę lub wideo.
11		Możesz nacisnąć ten przycisk aby wybrać cykl 3 trybów rozrywki w kolejności: tryb czuwania, tryb audio lub tryb wideo.
12	START	Kiedy urządzenie jest w stanie gotowości i klucz bezpieczeństwa jest włożony naciśnij ten przycisk aby w dowolnym momencie uruchomić urządzenie.
13		Klucz bezpieczeństwa
14	STOP	Przycisk STOP
15	MP3	Interfejs Mp3: Istnieje możliwość podłączenia zewnętrznego MP3 i telefonu komórkowego za pomocą kabla MP3 do odtwarzania muzyki
16		Naciśnij go przez kilka sekund aby zmienić głośność zarówno w trybie audio i wideo. Naciśnij go krótko a przełączy się na poprzedni utwór lub wideo.
17		Naciśnij go przez kilka sekund aby zmienić głośność zarówno w trybie audio i wideo. Naciśnij go krótko a przełączy się na następny utwór lub wideo.
18	PROG	Naciśnij klawisz PROG ab urządzenie pokaże P1 - P24, U1 - U3, HP1 - HP2 i program FAT w sekwencji (P1 - P24 są programami zaprogramowanymi fabrycznie; U1-U3 są programami zdefiniowanymi przez użytkownika; HP1 - HP2 jest to program do kontroli rytmu serca, jest to opcjonalna funkcja dostępna na zamówienie; FAT jest testem tkanki tłuszczowej)
19	SPEED 6 8 10	Prędkość 6,8,10: Skróty klawiszy do bezpośredniego ustawienia prędkości
20		Przycisk regulacji prędkości. Ten przycisk ustawia dane wejściowe. Gdy urządzeni jest uruchomione naciśnij ten przycisk aby regulować prędkość o 0.1 km za każdym naciśnięciem, naciśnięcie go przez ponad 0.5 sekund spowoduje że prędkość będzie stale rosła lub malała.

Szybki Start

1) Włącz i włóż klucz bezpieczeństwa w odpowiednim położeniu.
2) Naciśnij przycisk START a urządzenie będzie pracować z prędkością 0.8 km/h po odliczaniu od 3 do 1.
3) W zależności od potrzeb można zmieniać prędkość i nachylenie naciskając oddzielnie SPEED +/- i INCLINE +/-.

Strona główna wprowadzenie

Istnieją cztery moduły funkcjonalne na stronie głównej. Są to tryb, program, muzyka i wideo. Istnieją 3 rodzaje trybów odliczania, tryb konkursu tryb ręczny i zgodny z trybem. Istnieje 24 wstępnie ustawionych programów, 3 programy manualne, 2 programy HRC (opcjonalnie) oraz 1 program FAT testowy w ramach zgodnych z trybem.

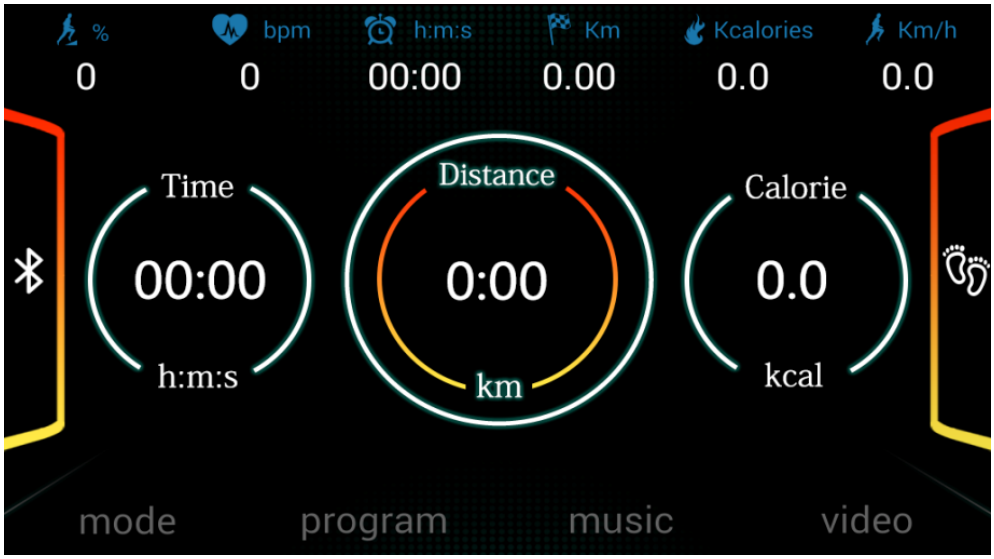

Opis ikon	
%	Nachylenie
bpm	Przytrzymaj czujnik tętna na kilka sekund a pokazywany będzie aktualny puls z przedziału od 50 - 200 bpm. (Dane te są tylko do odniesienia, nie mogą być stosowane w celach medycznych.).
h:m:s	Czas
km	Dystans
kcalories	Kalorie
km/h	Prędkość
	System obliczający odległość tylko wtedy, gdy użytkownik wykonuje ćwiczenia.
	Bluetooth
Time 0:0:0 h:m:s	Czas licznika/odliczania
Distance 0:00 km	Kalkulator dystansu/odliczania dystansu
Calorie 0.0 kcal	Kalkulator kalorii/odliczania kalorii

Opis funkcji

Naciśnij przycisk MODE i wejdź w tryb odliczania. Naciśnij przycisk MODE dłużej aby wybierać spośród pięciu trybów: 15:00, 1.00, 50.0, tryb konkursu i 0:00 (15:00 jest trybem odliczania czasu, 1.00 jest trybem odliczania dystansu, 50.0 jest trybem odliczania kalorii, 0:00 jest trybem ręcznym). Po

wybraniu określonego trybu można ustawić dane naciskając SPEED +/- lub INCLINE +/-. Po zakończeniu ustawień naciśnij przycisk START a następnie urządzenie zacznie się pracować

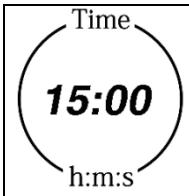	Wyświetla czas ćwiczeń od 0:00 - 18:00 godzin. Kiedy odliczanie osiągnie 18 godzin, urządzenie znów będzie odliczać od 0. W trybie odliczania pokaże się domyślny czas od 15:00 to 0:00, kiedy osiągnie 0:00, bieżnia zatrzyma się. System poda wynik i wejdzie w tryb gotowości.
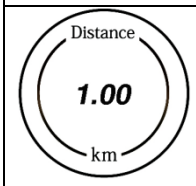	Wyświetla odległość w zakresie 0.00 - 99.9 km. Kiedy osiągnie 99.9 km, urządzenie zacznie odliczać ponownie od 0.00. W trybie odliczania będzie liczone od domyślnej wartości w zakresie 1.00 – 0. System poda wynik i wejdzie w tryb gotowości.
	Wyświetla spalone kalorie z zakresu 0 – 999. Kiedy osiągnie 999, urządzenie zacznie odliczać od 0. W trybie odliczania będzie liczyć od domyślnych kalorii w przedziale 50 - 0. System poda wynik a następnie przejdzie w tryb gotowości.

1. Tryb ręczny

   Naciśnij przycisk START a urządzenie zacznie pracę z prędkością 0.8 km/h i we wszystkich Okach będzie odliczanie od 0. Naciśnij przycisk SPEED +/- aby zmienić prędkość i INCLINE +/- aby zmienić nachylenie.

2. Tryb odliczania

   a. Tryb odliczania czasu

      Naciśnij przycisk MODE aby wejść do trybu odliczania czasu, domyślnie ustawiony czas to 15:00 który będzie migał na ekranie. Naciśnij INCLINE +/- lub SPEED +/- aby zmienić czas z zakresu 5:00 to 99;00 minut.

   b. Tryb odliczania dystansu

      Naciśnij przycisk MODE aby wejść do trybu odliczania dystansu, domyślnie ustawiony dystans to 1.00 który będzie migał na ekranie. Naciśnij INCLINE +/- lub SPEED +/- aby zmienić dystans z zakresu 0.5 to 99.9 km.

   c. Tryb odliczania kalorii

      Naciśnij przycisk MODE aby wejść do trybu odliczania kalorii, domyślnie ustawione kalorie to 50.0 które będą migały na ekranie. Naciśnij INCLINE +/- lub SPEED +/- aby zmienić z zakresu 10.0 to 999.0.

Po zakończeniu ćwiczeń system automatycznie wyświetli dane biegu

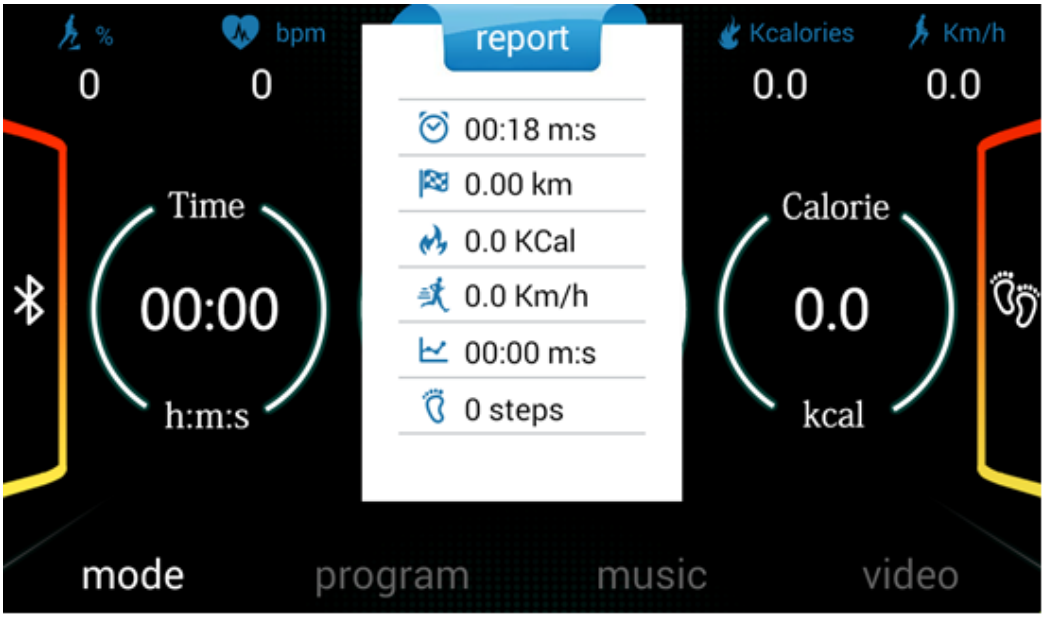

3. Contest mode

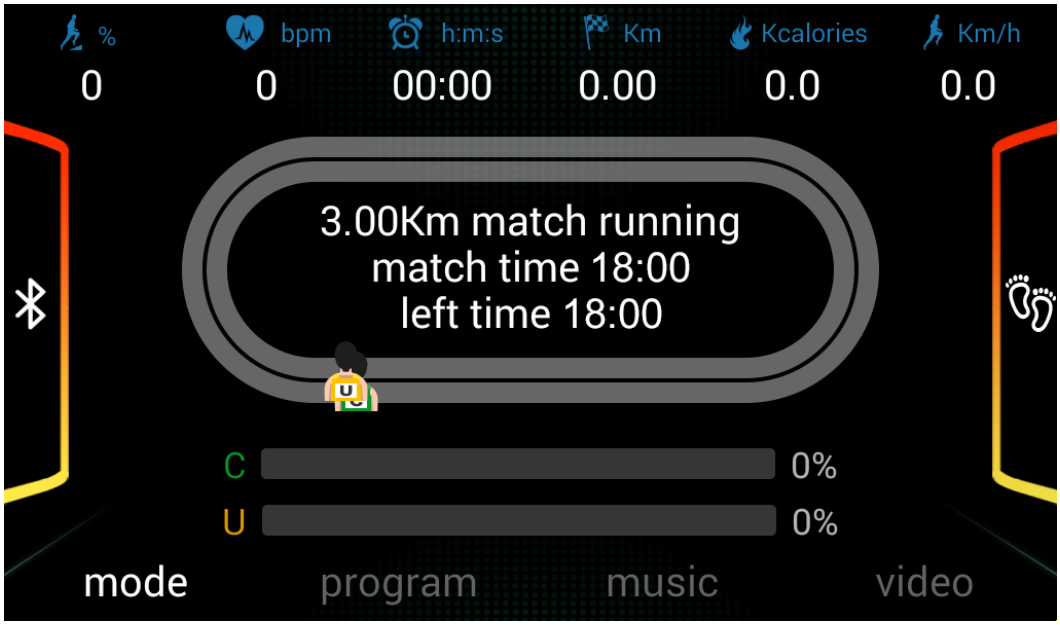

Naciśnij przycisk MODE w sposób ciągły aby wejść w tryb konkursu. Dostępnych jest 6 trybów Są to 3.0km, 5.0km, 10.0km, 5.0km, 21.1km i 42.19km

Opis ikon			
	C to skrót komputera	C 0%	Wyświetla procent odległości od komputera Domyślna szybkość komputera to 9 km/h. Możesz regulować szybkość komputera zmieniając czas konkursu.
	U to skrót użytkownika	U 0%	Wyświetla procent odległości od użytkownika

Naciśnij przycisk MODE aby wybrać swój ulubiony dystans konkursu a następnie naciśnij INCLINE +/- lub SPEED +/- aby zmienić czas konkursu. Na końcu naciśnij przycisk START aby zacząć ćwiczenia.

Dystans konkursu	Domyślny czas
3 km	18:00
5 km	30:00
10 km	01:00:00
15 km	01:30:00
21.10 km	02:06:35
42.19 km	04:13:10

Po zakończeniu ćwiczenia system automatycznie oceni skuteczność biegu.

4. Ustawienie programu

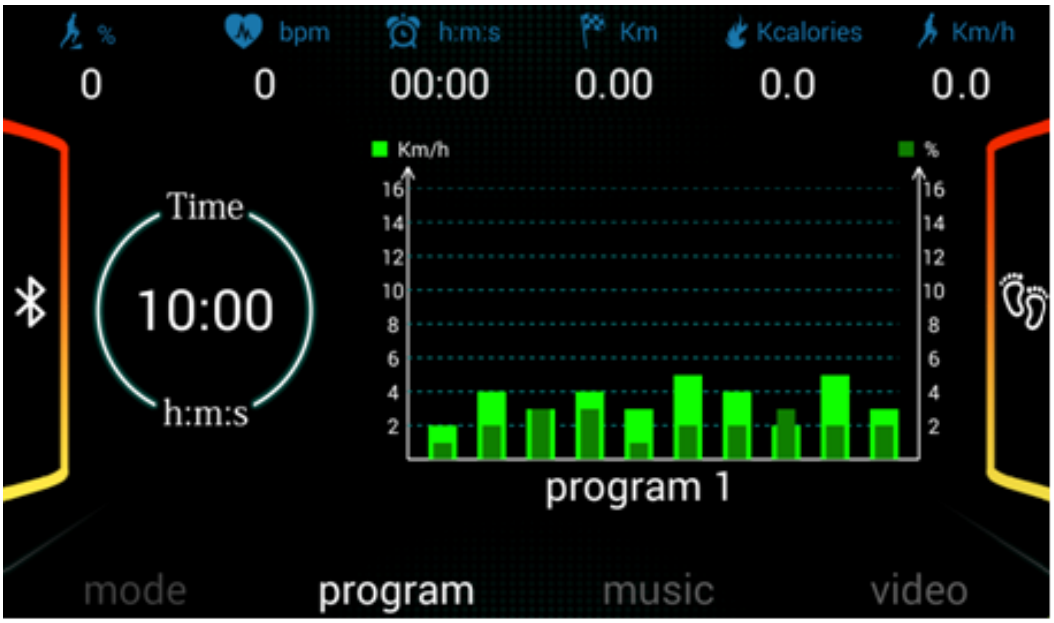

Naciśnij przycisk PROG aby wejść w tryb programu. Naciśnij przycisk PROG aby wybrać P1 – 24, U1 - U3, HP1 - HP2 i FAT. Istnieje 30 różnych rodzajów ustawień programów. FAT jest testerem tkanki tłuszczowej.

Opis ikon	
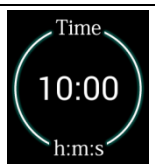	Program czasu ruchu: domyślny czas to 10 minut. Naciśnij INCLINE +/- lub SPEED +/- aby zmienić czas z zakresu 5 do 99.
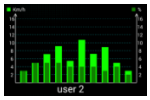	Program kolumn: Każdy program podzielony jest na 10 etapów.

a. Naciśnij przycisk PROG, ekran pokaże wykresy graficzne programów 1 - 24.

b. Wybierz swój ulubiony program. Domyślne ustawienia to 10:00. Naciśnij INCLINE +/- lub SPEED +/- aby zmienić czas.

c. Naciśnij przycisk START aby zacząć ćwiczenia. Naciśnij INCLINE +/- lub SPEED +/- aby zmienić pochylenie lub prędkość podczas ćwiczeń na każdym etapie.

d. Kiedy zakończysz etap system przejdzie do następnego etapu a prędkość i nachylenie będzie zmienione zgodnie z ustawieniami.

e. Po zakończeniu każdego programu system poda wynik.

f. Wprowadzenie programu

Każdy program podzielony jest na 10 etapów, a każdy etap ma własną prędkość I nachylenie.

Program \ Czas etapu		Ustawiony czas / 10 = czasu każdego z etapów									
		1	2	3	4	5	6	7	8	9	10
P1	Prędkość	2	4	3	4	3	5	4	2	5	3
	Nachylenie	1	2	3	3	1	2	2	3	2	2
P2	Prędkość	2	5	4	6	4	6	4	2	4	2
	Nachylenie	1	2	3	3	2	2	3	4	2	2
P3	Prędkość	2	5	4	5	4	5	4	2	3	2
	Nachylenie	1	2	2	3	1	2	2	2	2	1
P4	Prędkość	3	6	7	5	8	5	9	6	4	3
	Nachylenie	2	2	3	3	2	2	4	6	2	2
P5	Prędkość	3	6	7	5	8	6	7	6	4	3
	Nachylenie	1	2	4	3	2	2	4	5	2	1
P6	Prędkość	2	8	6	4	5	9	7	5	4	3
	Nachylenie	2	2	6	2	3	4	2	2	2	1
P7	Prędkość	2	6	7	4	4	7	4	2	4	2
	Nachylenie	4	5	6	6	9	9	10	12	6	3
P8	Prędkość	2	4	6	8	7	8	6	2	3	2
	Nachylenie	3	5	4	4	3	4	4	3	3	2
P9	Prędkość	2	4	5	5	6	5	6	3	3	2
	Nachylenie	3	5	3	4	2	3	4	2	3	2
P10	Prędkość	2	3	5	3	3	5	3	6	3	3
	Nachylenie	4	4	3	6	7	8	8	6	3	3
P11	Prędkość	2	5	8	10	6	9	5	3	2	2
	Nachylenie	1	3	5	8	10	7	6	3	2	3

P12	Prędkość	2	5	5	4	4	6	4	2	3	4
	Nachylenie	3	5	6	7	12	9	11	11	6	3
P13	Prędkość	2	7	4	7	8	9	4	5	3	2
	Nachylenie	5	6	6	4	6	5	8	9	4	2
P14	Prędkość	2	6	5	4	8	6	5	2	3	3
	Nachylenie	5	6	5	8	4	5	5	10	6	3
P15	Prędkość	2	6	5	4	8	7	5	3	3	2
	Nachylenie	3	4	5	6	3	5	5	6	4	3
P16	Prędkość	2	5	7	5	8	6	5	2	4	2
	Nachylenie	1	5	6	8	12	9	10	9	5	3
P17	Prędkość	2	5	6	7	8	9	10	5	3	4
	Nachylenie	3	5	6	8	6	5	8	7	5	3
P18	Prędkość	2	3	5	6	8	6	9	6	5	2
	Nachylenie	5	7	5	8	6	5	9	10	6	2
P19	Prędkość	3	7	6	5	9	7	6	3	5	2
	Nachylenie	3	5	6	8	5	6	5	12	8	3
P20	Prędkość	3	7	9	10	11	12	10	8	5	2
	Nachylenie	2	5	6	7	6	5	8	6	3	2
P21	Prędkość	3	6	8	7	9	10	5	8	3	2
	Nachylenie	3	6	8	9	9	6	8	10	6	3
P22	Prędkość	3	5	8	6	9	10	8	12	6	3
	Nachylenie	2	6	8	10	12	10	12	8	5	2
P23	Prędkość	3	5	9	11	12	8	6	5	3	2
	Nachylenie	2	6	8	10	9	7	8	10	6	3
P24	Prędkość	3	8	10	11	12	10	10	8	5	3
	Nachylenie	3	6	8	9	10	12	9	6	3	2

5. Tryb ręczny

Istnieją 4 programy użytkownika. Są to user1, user2 and user3.

- Naciśnij PROG nieprzerwanie aż pojawi się user1.
- Naciśnij przycisk prędkości lub nachylenia aby zmienić czas ćwiczeń.
- Naciśnij przycisk MODE aby ustawić dane ćwiczenia. Naciśnij przyciski prędkości lub nachylenia aby ustawić czas, prędkość i nachylenie kolejnego etapu. Powtórz te czynności aby ustawić dane dla reszty 8 etapów. Kiedy zakończysz ustawianie wszystkich danych zostaną one zapisane chyba że zostaną zresetowane.
- Po ustawieniu danych proszę nacisnąć przycisk START aby zacząć ćwiczenia.

6. Zakres wyświetlania każdych danych

Pozycja	Inicjał	Oryginalne dane	Zakres	Wyświetlany zakres
Time (Czas) (min: sek)	0:00	30:00	5:00 - 99:00	0:00 - 99:59
Incline (Nachylenie) (stopnie)	0	0	0 - 15	0 - 15
Speed (Prędkość)(km/h)	0.0	0.8	0.8 - 20	0.8 - 20
Distance (Dystans)(km)	0	1.0	0.50 - 99.9	0.00 - 99.9
Heart rate (Pusl)(czas/min)	P	N/A	N/A	50 - 200
Calorie (Kalorie)(K)	0	50	10.0 - 999	0.0 - 999

7. Program HRC(opcjonalna funkcja, dostępna na zamówienie)

Naciśnij przycisk MODE w sposób ciągły aż wyświetli się Heart program1 lub Heart program2.

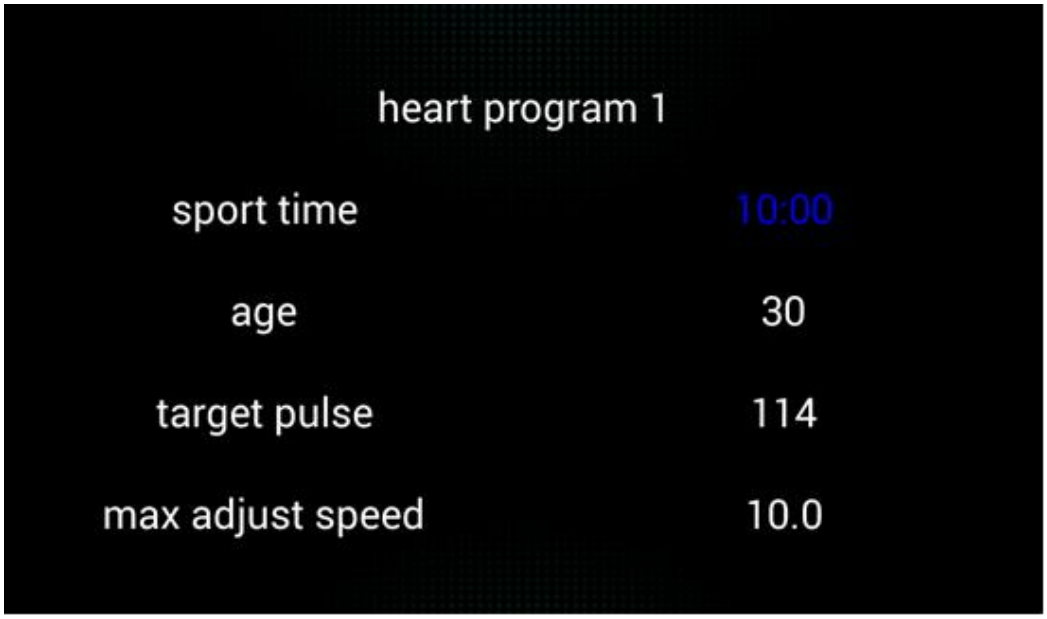

a. Wprowadzenie do programu HRC

- Każdy program HRC jest podzielony na 10 etapów.
- W trybie gotowości naciśnij przycisk PROG w sposób ciągły aż wyświetli się Heart program1 lub Heart program2.
- Naciśnij przycisk MODE aby zmienić wiek za pomocą INCLINE +/- lub SPEED +/-. Po zakończeniu system zasugeruje twój docelowy poziom rytmu serca. Oczywiście można go zmienić w zależności od potrzeb.
- Po zakończeniu ustawiania wieku i docelowego poziomu tętna proszę zatwierdzić czas ćwiczeń.
- Na końcu naciśnij START aby zacząć ćwiczenia.
- Gdy naciśniesz INCLINE +/- lub SPEED +/- zmienisz nachylenie lub prędkość w ramach programu HRC. System sam dostosuje prędkość i nachylenie kiedy osiągniesz docelowe tętno.

  Uwaga: W trybie HP1 lub HP2 proszę nacisnąć bezpośrednio przycisk START. Urządzenie zacznie pracę z domyślnymi danymi.
- Pierwsza minuta programu HRC jest rozgrzewką. Można regulować prędkość i nachylenie według uznania. System przyspieszy o 0.5km automatycznie po minucie w zależności od aktualnego rytmu serca. Gdy aktualna prędkość jest większa niż 10km/h w HP1 lub 12 km/h w HP2 i aktualny rytm serca jest wciąż za mały system automatycznie zwiększy stopnień nachylenia aż tętno zbliży się do docelowego poziomu. Jeśli nie ma sygnału tętna dłużej niż 30 sekund system zmniejszy prędkość o 0.5 km i nachylenie o 1 punkt co 10 sekund aż do najniższych danych.
- **Uwaga: Trzeba nosić pas do pomiaru tętna aby korzystać z funkcji HRC.**

b. Pięć stref rytmu serca

- Przed dużą intensywnością treningu skonsultuj się z lekarzem.
- Strefa tętna zdrowia: 50% - 60% maksymalnego rytmu serca. Jest oa odpowiednia dla większości początkujących. Jest dobra do utraty wagi i obniżenia ciśnienia krwi i poziomu cholesterolu.
- Strefa umiarkowana: 60% - 70% maksymalnego tętna. Jest dobra dla utraty wagi u spalania większej ilości kalorii.
- Strefa tlenowa: 70% - 80% maksymalnego tętna. Jest dobra dla serca i płuc.

- Strefa beztlenowa: 80% - 90% maksymalnego tętna. Jest to bardzo intensywny trening odpowiedni dla zaawansowanych użytkowników.
- Strefa czerwonej linii: 90% - 100% maksymalnego tętna. Jest to limit strefy użytkowników. Proszę nie używać go zbyt długo ponieważ można zrobć sobie krzywdę

Proponujemy użyć różnych stref ćwiczeń dla lepszego treningu.

Tabela parametrów HRC (tylko dla odniesienia)

	BPM										
WIEK	MX	Domyślna	MN	WIEK	MX	Domyślna	MN	WIEK	MX	Domyślna	MN
15	195	123	123	35	176	111	111	58	154	97	97
16	194	122	122	36	175	110	110	59	153	97	97
17	193	122	122	37	174	110	110	60	152	96	96
18	192	121	121	38	173	109	109	61	151	95	95
19	191	121	121	39	172	109	109	62	150	95	95
20	190	120	120	40	171	108	108	63	149	94	94
21	189	119	119	41	170	107	107	64	148	94	94
22	188	119	119	42	169	107	107	65	147	93	93
23	187	118	118	43	168	106	106	66	146	92	92
24	186	118	118	44	167	106	106	67	145	92	92
25	185	117	117	45	166	105	105	68	144	91	91
26	184	116	116	46	165	104	104	69	143	91	91
27	183	116	116	47	164	103	103	70	143	90	90
28	182	115	115	48	163	103	103	71	142	90	89
29	181	115	115	49	162	103	103	72	141	90	89
30	181	114	114	50	162	102	102	73	140	90	88
31	180	113	113	51	161	101	101	74	139	90	88
32	179	113	113	52	160	101	101	75	138	90	87
33	178	112	112	53	159	100	100	76	137	90	86
34	177	112	112	54	158	100	100	77	136	90	86
				55	157	99	99	78	135	90	85
				56	156	98	98	79	134	90	85
				57	155	98	98	80	133	90	84

8. Test tkanki tłuszczowej

a. Naciśnij PROG w sposób ciągły aby wejść w tryb FAT. Proszę ustawić swoją płeć, wiek, wzrost i wagę. Po tym proszę przytrzymać uchwyt pulsometru na dłużej niż 8 sekund. Wynik zostanie pokazany w prawej kolumnie BMI.

b. Najlepszy wskaźnik tłuszczu wynosi pomiędzy 20 i 25. Jeśli indeks jest mniejszy niż 19 znaczy że masz niedowagę, jeśli indeks jest pomiędzy 26 i 29 oznacza że masz nadwagę. Jeśli indeks jest większy niż 30 oznacza otyłość (następujące dane służą jedynie w celach poglądowych i nie mogą być stosowane do celów medycznych).

F-1	Sex (Płeć)	01-mężczyzna	02-kobieta
F-2	Age (Wiek)	10 - 99	
F-3	Height (Wzrost)	100 - 200	
F-4	Weight (Waga)	20 - 150	
F-5	FAT	≤19	Niedowaga
		= (20 - 25)	Normalna waga
		= (26 - 29)	Nadwaga
		≥30	Otyłość

9. Lokalna muzyka

Naciśnij przycisk aby zmienić tryb muzyki i wideo.

Opis ikon	
Song1 8.36MB	Zielone słowa oznaczają nazwy odtwarzanej muzyki i rozmiar pliku. Białe słowa oznaczają resztę muzyki i rozmiary plików.
01:56 05:00	Dane te oznaczają postęp odtwarzanej muzyki. Dane te oznaczają całkowity czas muzyki.
	Ikona oznaczająca postęp odtwarzania muzyki.

10. Lokalne filmy

Naciśnij przycisk aby zmienić tryb muzyki i wideo.

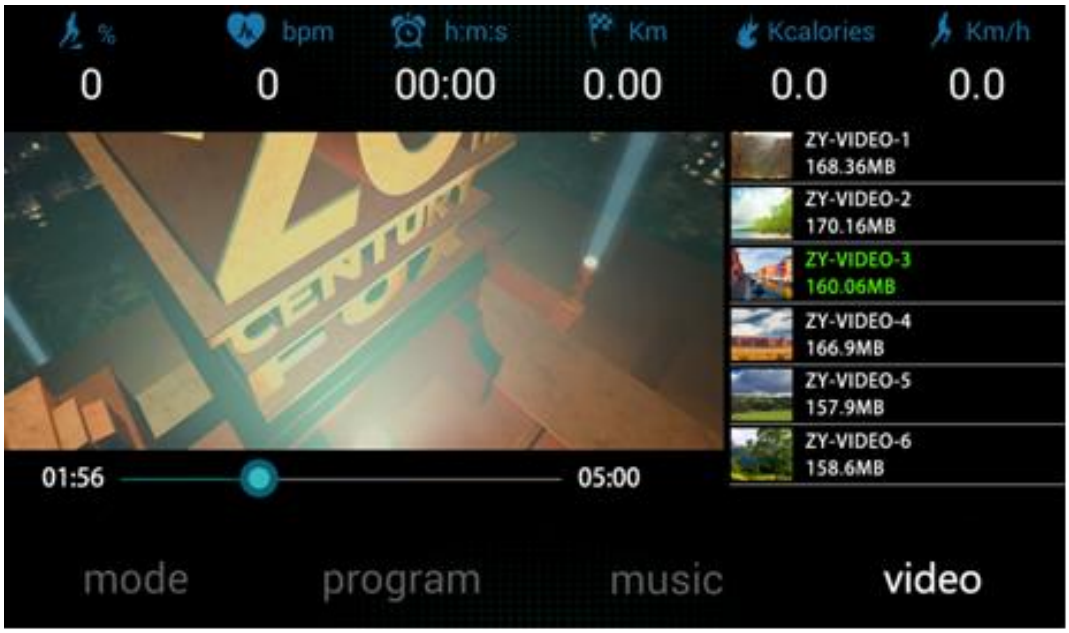

Opis ikon	
ZY-VIDEO-3 160.06MB.	Zielone słowa oznaczają nazwy odtwarzanego wideo i wielkość pliku. Białe słowa oznaczają resztę plików wideo i rozmiary plików
01:56 05:00	Dane te oznaczają postęp odtwarzanej wideo. Dane te oznaczają całkowity czas wideo.
	Ikona ta oznacza postęp odtwarzania wideo.

Funkcja klucza bezpieczeństwa

Wyjmij klucz bezpieczeństwa w każdym przypadku, a urządzenie natychmiast zatrzyma się. Wszystkie okna zaczną pokazywać --- a system wyda trzykrotny sygnał. Przed umieszczeniem klucza bezpieczeństwa nie można używać urządzenia.

Tryb oszczędzania energii

Jeśli nie ma żadnych operacji w czasie 10 minut, urządzenie przejdzie w tryb oszczędzania energii i wyświetlacz wyłączy się. Można go wybudzić poprzez naciśnięcie dowolnego klawisza.

Wyłączenie zasilania

Można wyłączyć zasilanie w dowolnym momencie jeśli chcesz przerwać trening, nie spowoduje to żadnych uszkodzeń urządzenia.

Uwaga

1. Należy sprawdzić zasilanie i czy klucz bezpieczeństwa jest dobrze umieszczony przed rozpoczęciem ćwiczeń.
2. Jeśli dojdzie do wypadku podczas ćwiczeń należy natychmiast wyjąć klucz bezpieczeństwa.
3. Jeśli jest coś nie tak z urządzeniem należy skontaktować się ze sprzedawcą tak szybko jak to możliwe. Nie wolno samemu naprawiać urządzenia.

Awarie i rozwiązania

1. Nie ma sygnału gdy jest włączone zasilanie.
   A. Najpierw sprawdź czy ochrona przeciw przeciążeniowa nie jest otwarta, jeśli jest zamknij ją.
   B. Upewnij się, że przewód przełącznika, ochrony przeciw przeciążeniowej i sterownika jest dobrze podłączona.
   C. Upewnij się, że przewód między monitorem a sterownikiem jest dobrze podłączony.
2. Wyświetlacz pokazuje E01 po włączeniu.
   A. Jest coś nie tak z kablem sygnałowym. Proszę sprawdzić czy kabel pomiędzy ekranem a sterownikiem jest dobrze podłączony.
   B. Jest cos nie tak z częściami składowymi wyświetlacza. Należy go wymienić.
   C. Wymień transformator.
3. Wyświetlacz pokazuje E02 po włączeniu
   A. Sprawdź czy kabel silnika jest dobrze podłączony, czy nie. Jeśli nie to należy podłączyć kabel silnika. Jeśli to nie zadziała należy wymienić silnik.
   B. Sprawdź regulator czy wydobywa się jakiś dziwny zapach. Jeśli tak to proszę wymienić regulator.

C. Sprawdzić czy napięcie wejściowe jest prawidłowe. Proszę używać odpowiedniego napięcia wejściowego.

4. Wyświetlacz pokazuje E03 po włączeniu – brak sygnału czujnika.

   A. Jeśli silnik zaczyna pracować przez około 5-8 sekund a następnie wyświetlacz pokazuje E03 to oznacza brak sygnału prędkości. Proszę sprawdzić czy czujnik prędkości jest podłączony. Ponadto proszę sprawdzić czy czujnik nie jest uszkodzony.

   B. Przewód czujnika na płytce PCB jest uszkodzony, należy wymienić płytkę PCB.

5. Wyświetlacz pokazuje E04 po włączeniu.

   A. Proszę sprawdzić czy przewód sygnałowy sinika nachylenia jest dobry. Należy wyciągnąć przewód z gniazdka i włożyć ponownie.

   B. Proszę sprawdzić połączenie przewodu sieciowego silnika nachylenia czy jest poprawne. Proszę sprawdzić zgonie z rysunkiem

   C. Proszę sprawdzić przewody silnika nachylenia czy jest uszkodzony. Jeśli jest uszkodzony należy wymienić przewód lub silnik nachylenia.

   D. Wymień płytkę PCB.

   E. Po sprawdzeniu wszystkich PCB proszę nacisnąć przycisk LEARNING aby skalibrować ponownie.

6. Wyświetlacz pokazuje E05 po włączeniu – ochrona przeciw przeciążeniowa.

   A. Obciążenie jest zbyt duże. Należy zresetować.

   B. Może jakaś część jest zakleszczona, która sprawia że silnik ciężko pracuje więc urządzenie nie może pracować. Wyreguluj pas lub nasmaruj olejem.

   C. Sprawdź silnik czy wyczuwalny jest jakikolwiek zapach lub dźwięk przeciw przeciążeniowy. Jeśli tak, proszę wymienić silnik.

   D. Sprawdź czy płytka PCB jest spalona, jeśli tak wymień płytkę PCB.

   E. IGBT na płytce PCB powoduje zwarcie, proszę sprawdzić IGBT za pomocą multimetru. Proszę wymienić płytkę PCB.

FUNKCJA PRZYPOMNIENIA O SMAROWANIU

1. To urządzenie posiada funkcję przypomnienia o smarowaniu. Po każdym całkowitym przebyciu dystansu 300km. system przypomina o konieczności smarowania bieżni.

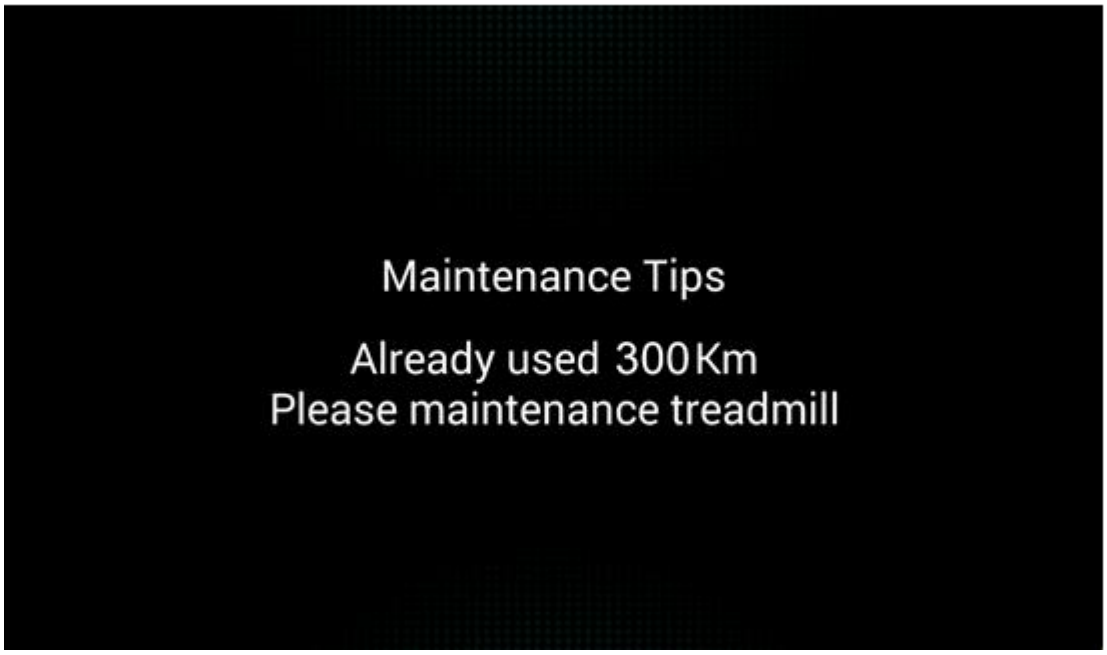

2. Należy używać tylko oleju do bieżni.
3. Po zakończeniu smarowania należy nacisnąć przycisk START przez 3 sekundy a przypomnienie wyłączy się automatycznie. Następnie system wyświetli raport pracy bieżni.

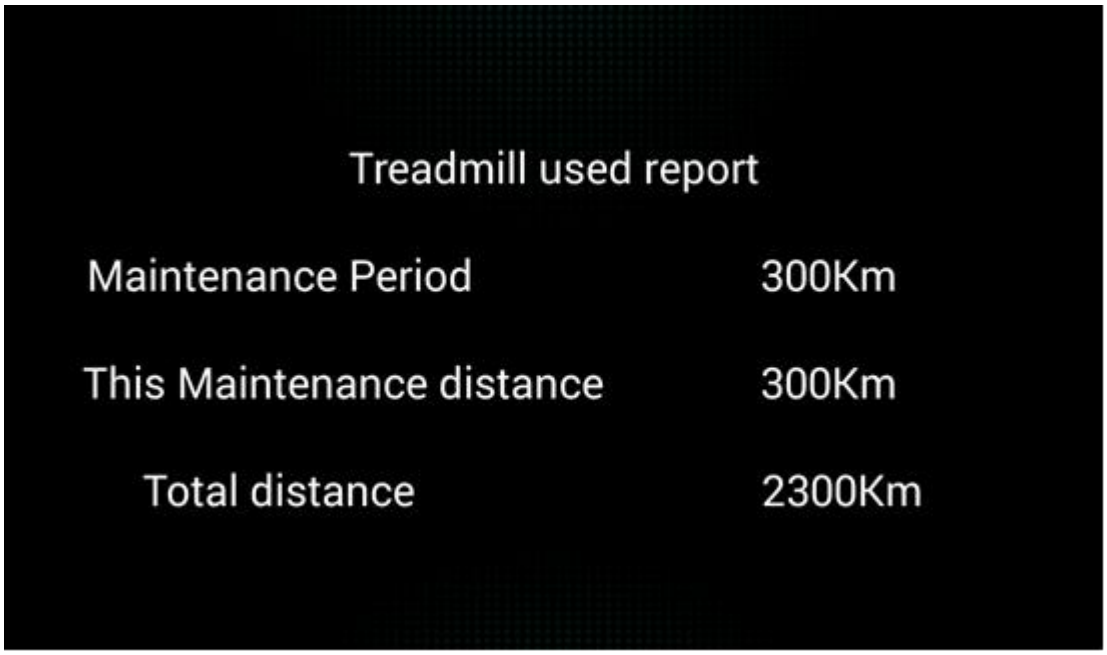

4. Naciśnij przycisk START a bieżnia przejdzie w stan czuwania.

PORADY DOTYCZĄCE ROZCIĄGANIA

- Zacznij od stopniowego ćwiczenia wszystkich stawów, czyli po prostu obracając nadgarstki, zginając rękę i toczyć swoje ramiona. Pozwoli to na naturalne smarowanie ciała (płyn maziowy) aby chronić powierzchnię kości w tych złączach.
- Zawsze rozgrzać korpus przed rozciąganiem co zwiększa przepływ krwi w całym organizmie co z kolei sprawia napięcie mięśni.
- Zacznij z nogami i pracuj ciałem.

- Każdy odcinek powinien odbywać się przez co najmniej 10 sekund (pracować od 20 do 30 sekund) i zwykle powtarzaj co 2 lub 3 razy.
- Nie należy rozciągać aż do bólu. Jeśli istnieje jakikolwiek ból, zakończ rozciąganie.
- Nie należy się kręcić. Rozciąganie powinno być stopniowe i relaksujące.
- Nie wolno wstrzymywać oddechu podczas rozciągania.
- Rozciągaj się też po treningu aby zapobiec zakwasom. Rozciągaj się co najmniej trzy razy w tygodniu w celu zapewnieniu elastyczności.

Rozciąganie ud

- Stań na prawej nodze i chwyć lewą kostkę lewą ręką, opierając stopę blisko tyłu na biodrach.
- Utrzymuj plecy wyprostowane i kolana trzymaj razem. W razie potrzeby użyj ściany dla zachowania równowagi.
- Przytrzymuj przez około 10 sekund.
- Powtórz tę czynność dla drugiej nogi.

Rozciąganie ścięgien

- Utrzymuj przednią cześć nogi prosto, ręce na zgiętej nodze (udo). Wciśnij i na zewnątrz aż zaczniesz odczuwać napięcie w tylnej części stawu kolanowego (lub prostej nodze).
- Trzymaj kolana luźno i proste plecy.
- Podtrzymuj przez około 10 sekund.
- Powtórz dla drugiej nogi.

Rozciąganie łydek

- Stań na tylnej części stopy płasko na podłodze i przenieś ciężar na przednią stopę.

- Przytrzymaj przez około 10 sekund.
- Powtórz dla drugiej nogi.
- Uwaga: trzymaj plecy i tylną nogę prosto podczas wykonywania tego ćwiczenia.

Rozciąganie wewnętrznych części ud

- Usiądź z podeszwami stóp razem i kolana wyciąg na zewnątrz. Podciągnij swoje stopy w kierunku pachwiny jak najdalej.
- Przytrzymaj przez około 10 sekund.

KONSERWACJA

Uwaga: Przed czyszczeniem urządzenia należy upewnić się, że źródło zasilania zostało wyłączone.

1. **Czyszczenie:** Zetrzeć kurz z taśmy, płyty biegowej i bocznej płycie pod stopy. Nadmiar kurzu może zwiększyć tarcie na pasie i spowodować uszkodzenie urządzenia. Zaleca się czyszczenie urządzenia raz w miesiącu.
2. **Smarowanie:**
    a. Smarowanie jest potrzebne co 300 km. Urządzenie wyda trzy sygnały dźwiękowe i wyświetli OIL aby cię poinformować. Proszę smarować środkową część pasa bieżni.
    b. Po sparowaniu naciśnij przycisk STOP przez ponad 3 sekundy w trybie czuwania a urządzenie wykasuje informacje o alarmie smarowania.

    Zalecamy smarowanie w następujący sposób:

    Ludzie którzy używają bieżni rzadziej niż 3 godziny tygodniowo, należy smarować urządzenie co 6 miesięcy.

    Ludzie którzy używają bieżni pomiędzy 3 – 5 godzinami tygodniowo, należy smarować urządzenie co 3 miesiące.

Ludzie którzy używają bieżni więcej niż 5 godni tygodniowo, należy smarować urządzenie co 2 miesiące.

3. **Centrowanie pasa bieżni:** Bieżnia może się wyregulować po jakimś czasie. Bieżnia ta umożliwia automatyczne centrowanie. Jeśli centrowanie automatyczne nie może dostosować położenia pasa, przykręć śrubę pokazaną na zdjęciach poniżej. Jeśli pas przesuwa się w prawo, trzeba dokręcić śrubę po prawej stronie pasa lub odkręcić śrubę po lewej stronie. Jeśli pas przesunął się w lewo, wykonaj powyższe czynności na odwrót.
4. **Poślizg pasa:** Proszę ustawić śruby zgodnie z poniższym schematem. Podczas regulacji obie strony powinny być w takiej samej pozycji. Zalecamy dostosowanie o pół obrotu aż bieżnia nie będzie się ślizgała. Unikaj zbyt napiętego pasa, może to spowodować jego uszkodzenie.

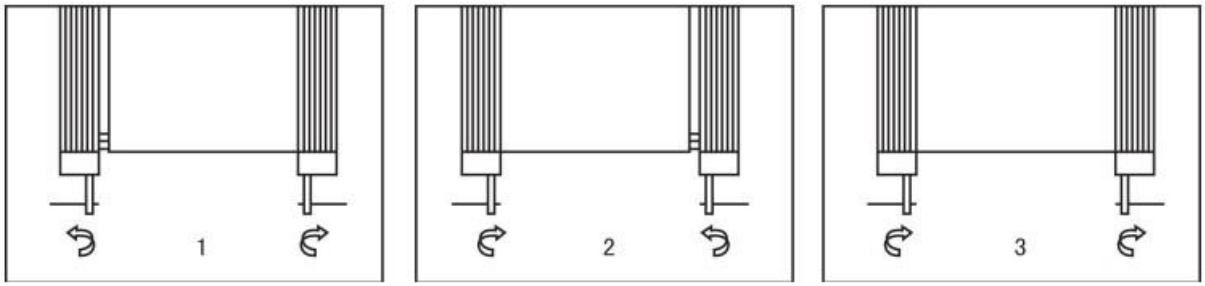

UWAGA: W celu przedłużenia żywotności bieżni zalecamy wyłączenie bieżni przez około 10 minut po 2 godzinach ćwiczeń. Jeśli pas jest zbyt luźny lub ciasny może spowodować uszkodzenie bieżni. Utrzymanie odpowiedniej szczelności jest bardzo ważne. Proponujemy Ci chwycić pas i pociągnąć go do pewnej odległości aż nie będzie można go już pociągnąć. Jeśli odległość pomiędzy to 50 – 75 mm szczelność bieżni jest odpowiednia.

WIDOK PO ROZŁOŻENIU

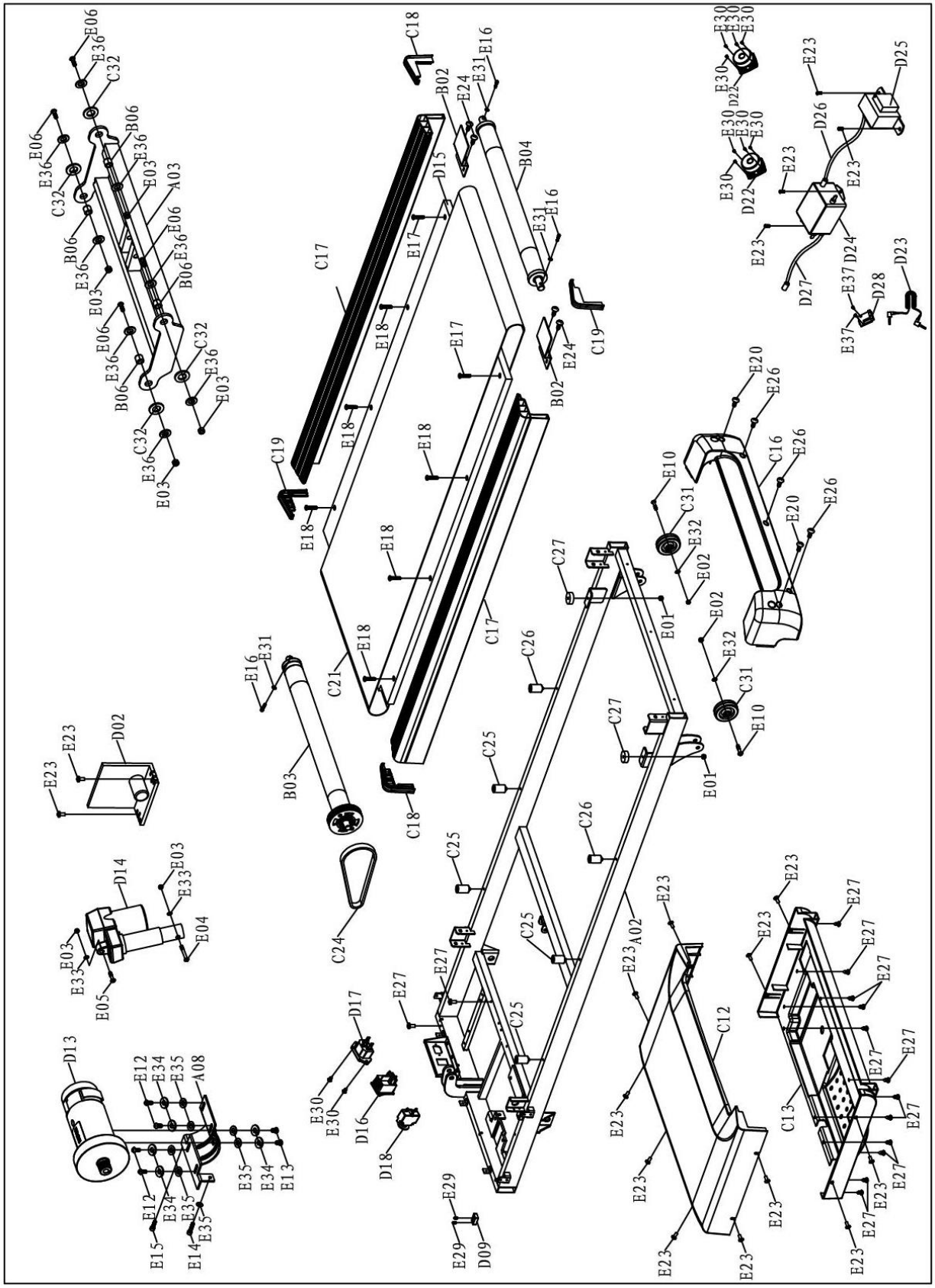

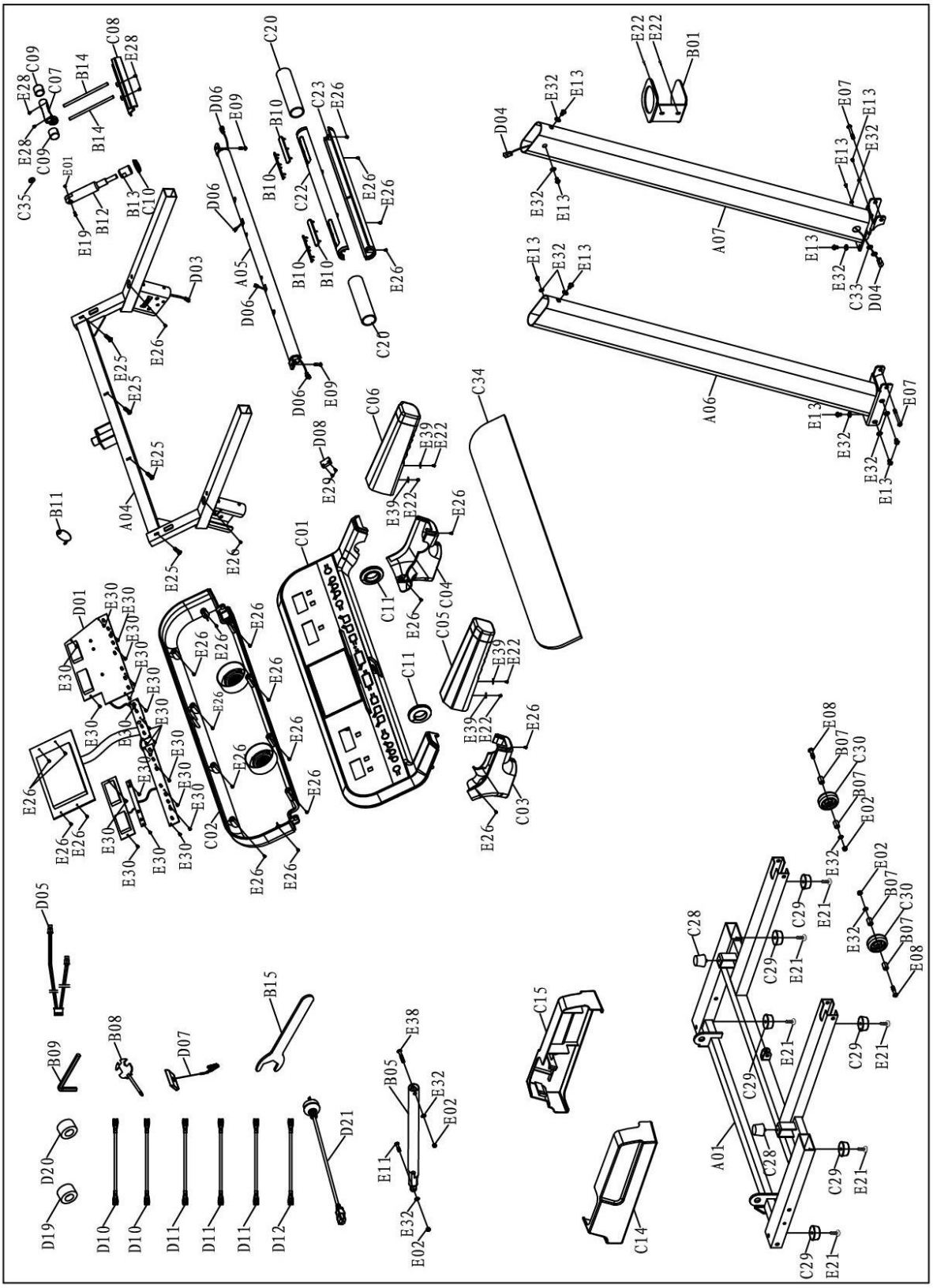
C35
E28
C09
C07
E28
C09
B14
B14
C08
E28
E01
E19
B12
B13
C10
D03
E25
E25
E25
E26
A04
B11
D01
E30
E26
E26
E26

LISTA CZĘŚCI

LP.	Opis	Specyfikacja	Ilość	LP.	Opis	Specyfikacja	Ilość
A01	Dolna rama		1	C11	O-ring		2
A02	Rama główna		1	C12	Górna pokrywa silnika		1
A03	Rama pochyłości		1	C13	Dolna pokrywa silnika		1
A04	Ramka monitora		1	C14	Lewa dolna pokrywa		1
A05	Rama kierownicy		1	C15	Prawa dolna pokrywa		1
A06	Lewa kolumna		1	C16	Tylna pokrywa ochronna		1
A07	Prawa kolumna		1	C17	Szyna boczna		2
A08	Siedzisko silnika		1	C18	Zaślepka lewej szyny		2
B01	Uchwyt na kubek		1	C19	Zaślepka prawej szyny		2
B02	Z kształtna podłoga		2	C20	Pianka		2
B03	Przednia rolka		1	C21	Pas bieżni		1
B04	Tylna rolka		1	C22	Pokrywa górna pulsometru		1
B05	Cylinder pneumatyczny		1	C23	Pokrywa dolna pulsometru		1
B06	Tuleja	φ15*φ10.2*13	4	C24	Żebrowany pas		1
B07	Tuleja koła transportowego	φ12*φ8.5*17	4	C25	Czarna poduszka		4
B08	Klucz krzyżakowy		1	C26	Niebieska poduszka		2
B09	Klucz sześciokątny		1	C27	Niebieska poduszka		2
B10	Pulsometr		4	C28	Poduszka w kształcie stożka		2
B11	Otwór na klucz bezpieczeństwa		1	C29	Płaska podkładka pod stopy		6
B12	Trzonek IPAD	M10*149	1	C30	Koło transportowe		2
B13	Nakrętka	φ23*30	1	C31	Koło regulowane		2
B14	Biegun łączący IPAD	φ6*120	2	C32	Plastikowa podkładka		4
B15	Klucz płaski	#19mm	1	C33	O ring		2
C01	Pokrywa górna monitora		1	C34	Panel akrylowy		1
C02	Pokrywa dolna monitora		1	C35	O ring		1
C03	Lewa dolna pokrywa monitora		1	D01	Monitor		1
C04	Prawa dolna pokrywa monitora		1	D02	Płytka PCB		1
C05	Lewy pianka kierownicy		1	D03	Górny przewód monitora		1
C06	Prawa pianka kierownicy		1	D04	Dolny przewód monitora		1
C07	Komponent rotacji IPAD		1	D05	Górny przewód pulsometru		1
C08	Uchwyt na IPAD		1	D06	Dolny przewód pulsometru		2
C09	Zestaw rotacyjny IPAD		2	D07	Moduł klucza bezpieczeństwa		1
C10	IPAD O-ring		1	D08	Lina klucza bezpieczeństwa		1

LP.	Opis	Specyfikacja	Ilość	LP.	Opis	Specyfikacja	Ilość
D09	Czujnik magnetyczny		1	E11	Gniazdo sześciokątne	M8*30	1
D10	AC pojedynczy kabel	brązowy 350mm	2	E12	Śruba z łbem sześciokątnym	M8*20	4
D11	AC pojedynczy kabel	niebieski 350mm	3	E13	Śruba z łbem sześciokątnym	M8*15	12
D12	Przewód uziemienia		1	E14	Śruba z łbem sześciokątnym	M8*40	1
D13	Silnik DC		1	E15	Śruba z łbem sześciokątnym	M8*35	1
D14	Klin silnika		1	E16	Śruba z łbem sześciokątnym	M6*55	3
D15	Płyta biegowa		1	E17	Śruba z łbem sześciokątnym	M6*40	2
D16	Przełącznik		1	E18	Śruba z łbem sześciokątnym	M6*25	6
D17	Gniazdo elektryczne		1	E19	Śruba krzyżakowa	M6*20	1
D18	Protektor przeciw przeciążeniowy		1	E20	Śruba krzyżakowa	M5*12	2
D19	Pierścień magnetyczny		1	E21	Śruba krzyża	M5*16	6
D20	Magnetyczny rdzeń		1	E22	Śruba krzyżakowa	M5*12	6
D21	Przewód zasilający		1	E23	Śruba krzyżakowa	M5*8	17
D22	Głośnik		2	E24	Wkręt krzyżakowy	ST4.2*20	4
D23	Kabel MP3		1	E25	Wkręt krzyżakowy	ST4.2*25	4
D24	Filtr	Opcjonalny	1	E26	Wkręt krzyżakowy	ST4.2*12	27
D25	Induktor	Opcjonalny	1	E27	Wkręt krzyżakowy	ST4.2*12	14
D26	AC pojedynczy kabel	Opcjonalny	1	E28	Wkręt krzyżakowy	M3*10	4
D27	Uziemienie		1	E29	Wkręt krzyżakowy	ST2.9*8	4
D28	Wzmacniacz		1	E30	Wkręt krzyżakowy	ST2.9*6.0	31
E01	Nieblokująca nakrętka	M6	3	E31	Podkładka zabkowana	6	3
E02	Nakrętka	M8	6	E32	Podkładka zabkowana	8	16
E03	Nakrętka	M10	6	E33	Podkładka zabkowana	10	2
E04	Śruba sześciokątna	M10*90	1	E34	Sprężysta podkładka	8	6
E05	Przycisk z łebkiem sześciokątnym	M10*45	1	E35	Podkładka	8	7
E06	Gniazdo sześciokątne	M10*30	4	E36	Duża podkładka	φ10*φ26*2.0	8
E07	Gniazdo sześciokątne	M8*80	2	E37	Wkręt krzyżakowy	ST3.5*10	2
E08	Gniazdo sześciokątne	M8*70	2	E38	Wkręt krzyżakowy	M8*45	1

E09	Wkręt krzyżakowy	M8*40	2	E39	Duża płaska podkładka	Φ5*φ13*1.0	4
E10	Gniazdo sześciokątne	M8*40	2				

:

WARUNKI GWARANCJI, ZGŁOSZENIA GWARANCYJNE

Gwarant:
inSPORTline Polska
Ciemiętniki 19, 29-120 Kluczewsko
NIP: 6090063070, REGON: 260656756

Okres gwarancji rozpoczyna się od daty zakupu towaru przez klienta. Gwarancja udzielana jest w trzech wariantach:

1. **Gwarancja Domowa -** Przeznaczona jest dla sprzętu wykorzystywanego do użytku prywatnego, nie komercyjnego przez Kupującego będącego konsumentem. **(okres gwarancji: 24 miesiące)**.
2. **Gwarancja Pół-komercyjna -** Przeznaczona jest dla sprzętu wykorzystywanego w hotelach, spa, szkołach, ośrodkach rehabilitacji, itp. **(okres gwarancji: 12 miesięcy)**.
3. **Gwarancja Komercyjna -** Przeznaczona jest dla sprzętu wykorzystywanego w hotelach, spa, szkołach, ośrodkach rehabilitacji, klubach fitness oraz siłowniach, itp. **(okres gwarancji: 12 miesiące)**.

Brak informacji o wariancie gwarancji, na dowodzie zakupu (fakturze lub paragonie), domyślnie oznacza Gwarancje Domową.

Gwarancja obejmuje usunięcie usterek, które w sposób dający się udowodnić wynikają z zastosowania wadliwych materiałów lub są wynikiem błędów produkcyjnych.
Gwarancja nie obejmuje czynności związanych z konserwacją, czyszczeniem, regulacją i ze skręcaniem połączeń śrubowych danego przedmiotu, do których to czynności zobowiązany jest Kupujący we własnym zakresie i na własny koszt.

Dowodem udzielenia gwarancji są niniejsze Warunki gwarancji wraz z oświadczeniem Gwaranta zawartym na dowodzie zakupu (fakturze lub paragonie). W celu realizacji uprawnień z gwarancji Kupujący winien okazać warunki gwarancji oraz dowód zakupu (paragon lub fakturę VAT). Gwarancja obowiązuje na terenie Polski.

Uprawnienia z gwarancji nie przysługują w przypadku:

a) uszkodzenia mechanicznego, które powstało w transporcie produktu do Kupującego za pomocą firm transportowych. Kupujący jest zobowiązany do sprawdzenia towaru przy dostawie, w celu wykrycia ewentualnych uszkodzeń w transporcie. W przypadku wykrycia takiego uszkodzenia, Kupujący zobowiązany jest niezwłocznie poinformować podmiot sprzedający oraz sporządzić protokół szkody z przewoźnikiem (firmą kurierską/pocztową). W przypadku braku sporządzenia protokołu szkody Gwarant nie ponosi odpowiedzialności za szkody spowodowane przez firmy kurierskie/pocztowe.
b) Uszkodzenia i zużycie takich elementów jak: linki, paski, wtyki, gniazdka, przełączniki, przyciski, baterie, przewody, elementy gumowe, pedały, uchwyty z gąbki, kółka, łożyska, tapicerka, rączki itp., chyba że ujawniona w tych elementach wada nie jest skutkiem naturalnego zużycia, a powstała z przyczyny tkwiącej w tym elemencie.
c) Drobne, powierzchowne zarysowania, odbarwienia lub spękania powłoki kryjącej.
d) Używania przez Kupującego, niezgodnych z instrukcją obsługi sprzętu, środków eksploatacyjnych lub czyszczących.
e) Niewłaściwego zabezpieczenie sprzętu przez Kupującego przed działaniem czynników zewnętrznych tj. wilgoci, temperatury, kurzu, itp.
f) Niestosowania przez Kupującego wymaganych (zgodnie z instrukcją obsługi) materiałów eksploatacyjnych.
g) Przeróbek i zmian konstrukcyjnych, dokonywanych przez Kupującego lub inne osoby nieuprawnione do tego działania przez Gwaranta.
h) Normalnego użytkowania (normalne zużycie części eksploatacyjnych).
i) Uszkodzenia sprzętu na skutek nieprawidłowego montażu przez Kupującego lub osoby trzecie.

W przypadku zasadności zgłoszenia reklamacyjnego Gwarant zapewnia transport i usługę serwisową przedmiotu gwarancji.

W przypadku braku zasadności zgłoszenia reklamacyjnego Kupujący pokrywa koszty ewentualnego transportu i usługi serwisowej przedmiotu gwarancji.

W przypadku braku zasadności zgłoszenia reklamacyjnego Kupujący będzie mógł odebrać przekazany przedmiot w siedzibie Gwaranta lub zamówić usługę wysyłki danego przedmiotu na własny koszt.

W wyjątkowych przypadkach, aby zdiagnozować usterkę i stwierdzić zasadność zgłoszenia reklamacyjnego Gwarant może zażądać przygotowania sprzętu do odbioru. Odbiór ten może być dokonany przez firmę spedycyjną, wówczas Kupujący zobowiązany jest przygotować towar w sposób bezpieczny do odbioru. Kupujący wyda przedmiot sprzedaży bez zanieczyszczeń, w opakowaniu oryginalnym lub zastępczym pozwalającym na przetransportowanie przedmiotu sprzedaży w stanie bezpiecznym.

Gwarant zobowiązany jest ustosunkować się do zgłoszenia gwarancyjnego w terminie do 14 dni. Naprawa gwarancyjna zostanie wykonana w najkrótszym możliwym terminie. W wyjątkowych przypadkach, gdy naprawa przedmiotu sprzedaży będzie wymagać sprowadzenia niedostępnych w Polsce lub nietypowych części z zagranicy, termin może być wydłużony. Kupujący zostanie poinformowany o takiej sytuacji drogą mailową lub telefonicznie.

Gwarant zobowiązuje się do naprawy uszkodzonego sprzętu w przypadku zasadności zgłoszenia gwarancyjnego. Wymiana towaru na nowy możliwa jest jedynie w przypadku braku możliwości naprawy sprzętu i gdy wada przedmiotu sprzedaży jest istotna. Zwrot kwoty zakupu za sprzęt jest możliwy jedynie w przypadku braku możliwości naprawy i braku możliwości wymiany na nowy oraz gdy wada jest istotna.

Okresowe przeglądy techniczne sprzętu (dotyczy sprzętu przeznaczonego do użytku pół-komercyjnego oraz komercyjnego)

Po upływie 6 i 12 miesięcy obowiązywania gwarancji, Gwarant zaleca przeprowadzenie przeglądu technicznego sprzętu. Wszystkie części, które zostaną wymienione w trakcie okresowego przeglądu technicznego, zostaną użyte przez Gwaranta nieodpłatnie w ramach gwarancji (poza częściami zużytymi w trakcie normalnego użytkowania). Kupujący zobowiązany jest jedynie do pokrycia kosztów przeglądu technicznego i dojazdu do klienta wg. indywidualnej wyceny.
Wiążącej wyceny dokonuje dział serwisowy Gwaranta.

Zgłoszenia gwarancyjne

W celu zgłoszenia reklamacyjnego należy przesłać FORMULARZ GWARANCYJNY za pomocą strony internetowej Gwaranta www.e-insportline.pl.
Formularz gwarancyjny powinien zawierać takie informacje jak:
Imię i Nazwisko / Numer telefonu / Adres / Dowód zakupu / Nazwa produktu / Opis Wady.

Klient zostanie poinformowany o zakończeniu i wyniku reklamacji przez e-mail lub telefonicznie.

inSPORTline Polska
Ciemiętniki 19, 29-120 Kluczewsko
Telefon: +48 510 275 999
E-mail: biuro@e-insportline.pl
NIP: 6090063070, REGON: 260656756