INSTRUKCJA OBSŁUGI – PL

IN 12214 Drążek montowany do ściany inSPORTline W-Bar

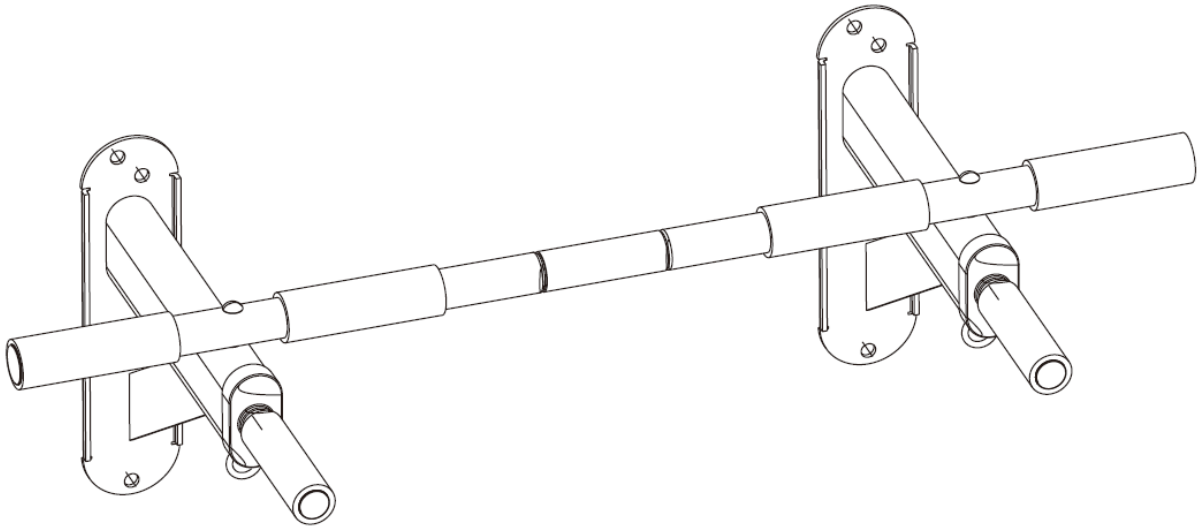

SPIS TREŚCI

UWAGA 3
LISTA SPRZĘTU 4
LISTA CZĘŚCI 4
SCHEMAT MONTAŻU 4
MONTAŻ 5
WARUNKI GWARANCJI, ZGŁOSZENIA GWARANCYJNE 7

UWAGA

Przed użyciem tego produktu przeczytaj uważnie wszystkie instrukcje. Zachowaj tą instrukcję na przyszłość. Specyfikacje tego produktu mogą nieznacznie różnić się od ilustracji i mogą ulec zmianie bez powiadomienia.

1. Użytkownik jest odpowiedzialny za przeczytanie niniejszej instrukcji i pełne zrozumienie wszystkich potencjalnych zagrożeń związanych z tym sprzętem do ćwiczeń.
2. Przed rozpoczęciem nowego programu ćwiczeń skonsultuj się z lekarzem. Jeśli wystąpi ból lub poczujesz się słabo, zadyszka lub zawroty głowy, przerwij ćwiczenia i skonsultuj się z lekarzem. Nieprawidłowe lub nadmierne używanie tego sprzętu może spowodować obrażenia.
3. Ten sprzęt nie jest zabawką. Trzymaj dzieci z dala od drążka, zwłaszcza podczas użytkowania.
4. Zaleca się nieużywania tego produktu przez dzieci, ponieważ jest on przeznaczony dla osób dorosłych.
5. Maksymalna waga użytkownika dla tego sprzętu wynosi 300lbs / 140kg.
6. Nie używaj tego produktu, jeśli nie masz pewności co do stabilności kołków w ścianie. Słaba ściana może spowodować awarię urządzenia i spowodować poważne obrażenia. Przed użyciem tego paska pociągnij za uchwyty, aby upewnić się, że urządzenie jest bezpiecznie zainstalowane.

Ignorowanie ostrzeżeń zawartych w tej instrukcji może prowadzić do niebezpiecznych sytuacji, które mogą spowodować poważne obrażenia lub śmierć.

LISTA SPRZĘTU

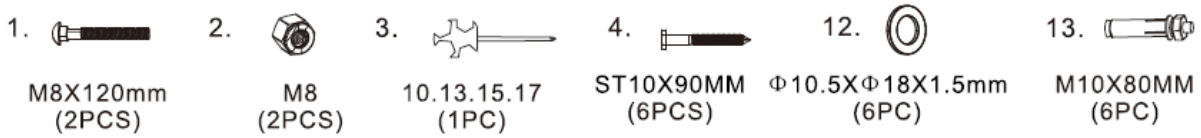

LISTA CZĘŚCI

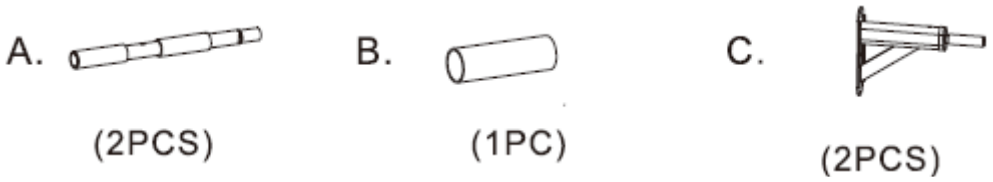

SCHEMAT MONTAŻU

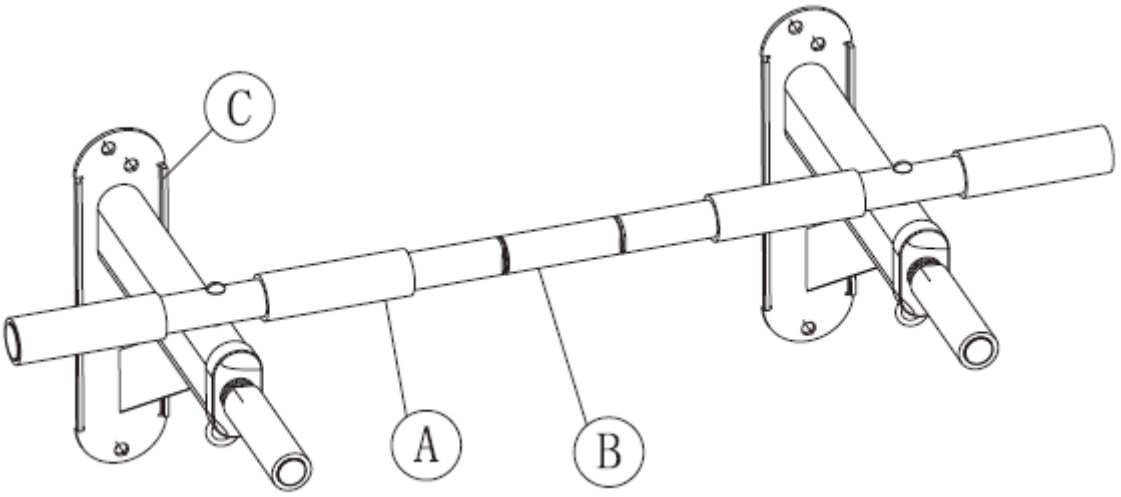

MONTAŻ

KROK 1

Włóż części (A) do części (B).

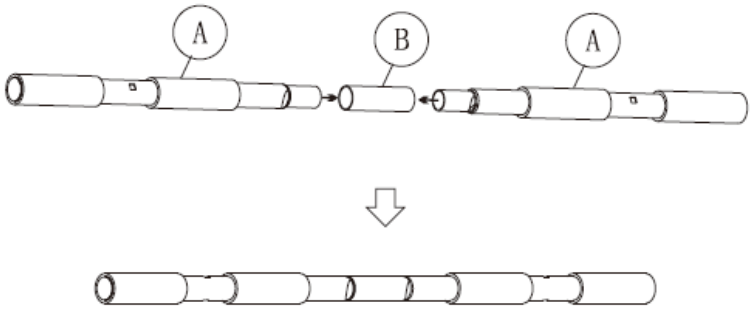

KROK 2

Użyj dwóch śrub (1), aby przymocować drążek do podciągania (A) do półek mocujących (C). Zamocuj mocno drążek za pomocą dwóch nakrętek (2) za pomocą klucza (3).

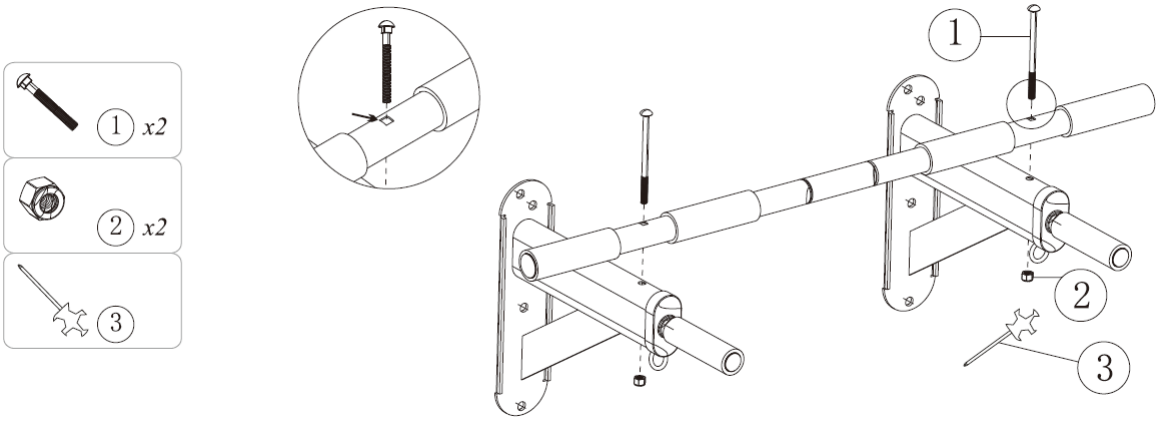

KROK 3a (betonowa ściana)

Przytrzymaj półkę przy ścianie i wykonaj 6 oznaczeń, w które wkładasz śruby. Wywierć 6 otworów w ścianie, w której wykonałeś znaki. Średnica wiertła powinna wynosić 0,55 " (14 mm). Głębokość wywierconych otworów powinna wynosić 3,15 "(80 mm). Następnie przymocuj półkę sześcioma stalowymi śrubami rozporowymi (6).

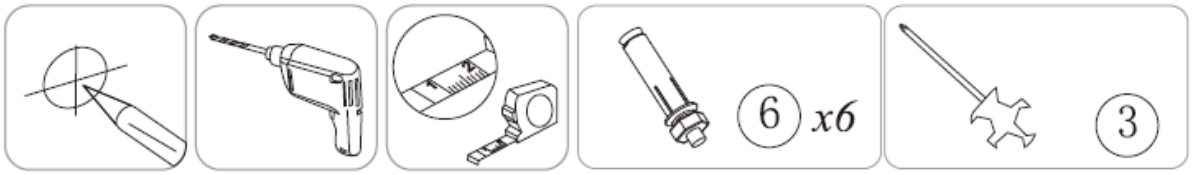

<u>Jak używać śrub rozporowych:</u>

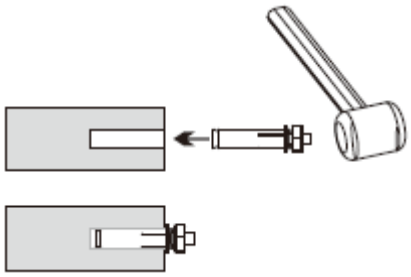	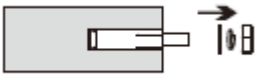 2. Wykręć nakrętkę i podkładkę	3. Przymocuj półkę i zabezpiecz nakrętki kluczem

1. Włóż śrubę rozporową do otworu		

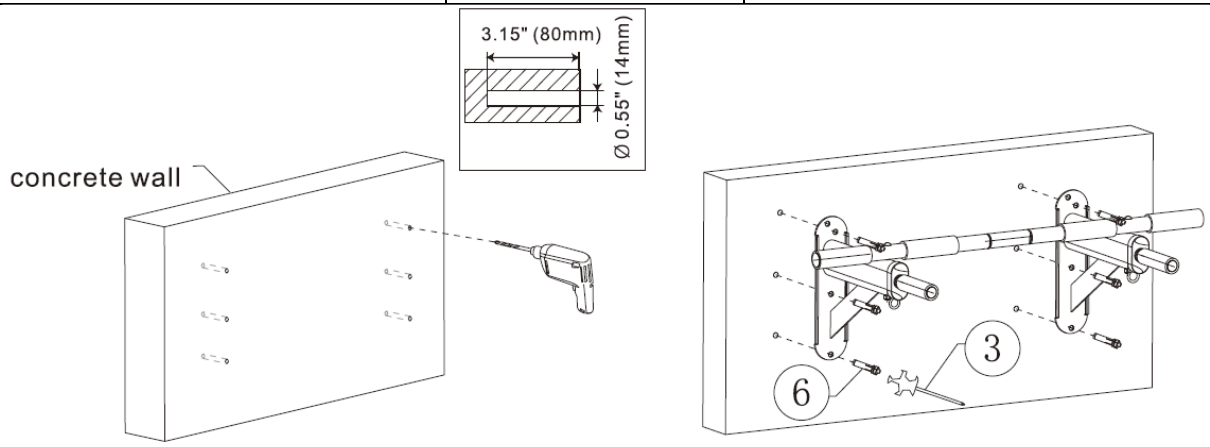

KROK 3b (drewniana ściana)

Określ, gdzie znajdują się ćwieki w Twojej ścianie. Przytrzymaj półki pod ścianą i zrób 6 punktów na kołkach, w których wkręcasz śruby (3 znaki na każdy słupek). Wywierć 6 otworów w ścianie, w której wykonałeś znaki. Średnica wiertła powinna wynosić 0,2 cala (5,5 mm), głębokość wywierconych otworów powinna wynosić 3,5 cala (90 mm). Przykręcić półki do ściany za pomocą śrub (4) i podkładek (5) za pomocą klucza (3).

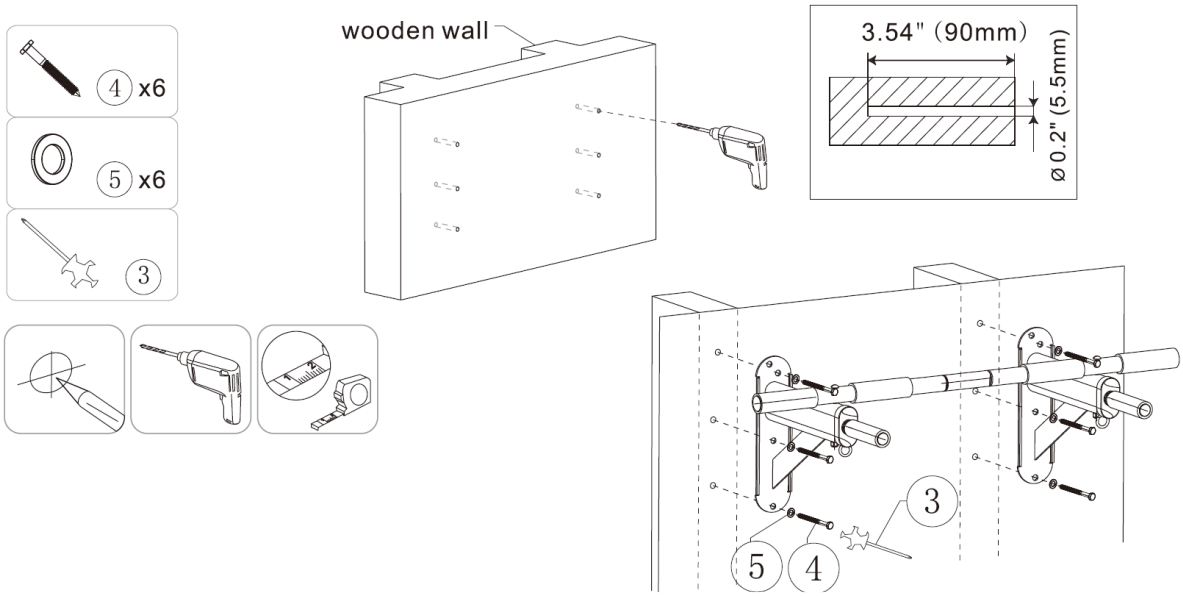

WARUNKI GWARANCJI, ZGŁOSZENIA GWARANCYJNE

Gwarant:
inSPORTline Polska
Ciemiętniki 19, 29-120 Kluczewsko
NIP: 6090063070, REGON: 260656756

Okres gwarancji rozpoczyna się od daty zakupu towaru przez klienta. Gwarancja udzielana jest w trzech wariantach:

1. **Gwarancja Domowa -** Przeznaczona jest dla sprzętu wykorzystywanego do użytku prywatnego, nie komercyjnego przez Kupującego będącego konsumentem. **(okres gwarancji: 24 miesiące)**.
2. **Gwarancja Pół-komercyjna -** Przeznaczona jest dla sprzętu wykorzystywanego w hotelach, spa, szkołach, ośrodkach rehabilitacji, itp. **(okres gwarancji: 12 miesięcy)**.
3. **Gwarancja Komercyjna -** Przeznaczona jest dla sprzętu wykorzystywanego w hotelach, spa, szkołach, ośrodkach rehabilitacji, klubach fitness oraz siłowniach, itp. **(okres gwarancji: 12 miesięcy)**.

Brak informacji o wariancie gwarancji, na dowodzie zakupu (fakturze lub paragonie), domyślnie oznacza Gwarancje Domową.

Gwarancja obejmuje usunięcie usterek, które w sposób dający się udowodnić wynikają z zastosowania wadliwych materiałów lub są wynikiem błędów produkcyjnych.
Gwarancja nie obejmuje czynności związanych z konserwacją, czyszczeniem, regulacją i ze skręcaniem połączeń śrubowych danego przedmiotu, do których to czynności zobowiązany jest Kupujący we własnym zakresie i na własny koszt.

Dowodem udzielenia gwarancji są niniejsze Warunki gwarancji wraz z oświadczeniem Gwaranta zawartym na dowodzie zakupu (fakturze lub paragonie). W celu realizacji uprawnień z gwarancji Kupujący winien okazać warunki gwarancji oraz dowód zakupu (paragon lub fakturę VAT). Gwarancja obowiązuje na terenie Polski.

Uprawnienia z gwarancji nie przysługują w przypadku:

a) uszkodzenia mechanicznego, które powstało w transporcie produktu do Kupującego za pomocą firm transportowych. Kupujący jest zobowiązany do sprawdzenia towaru przy dostawie, w celu wykrycia ewentualnych uszkodzeń w transporcie. W przypadku wykrycia takiego uszkodzenia, Kupujący zobowiązany jest niezwłocznie poinformować podmiot sprzedający oraz sporządzić protokół szkody z przewoźnikiem (firmą kurierską/pocztową). W przypadku braku sporządzenia protokołu szkody Gwarant nie ponosi odpowiedzialności za szkody spowodowane przez firmy kurierskie/pocztowe.
b) Uszkodzenia i zużycie takich elementów jak: linki, paski, wtyki, gniazdka, przełączniki, przyciski, baterie, przewody, elementy gumowe, pedały, uchwyty z gąbki, kółka, łożyska, tapicerka, rączki itp., chyba że ujawniona w tych elementach wada nie jest skutkiem naturalnego zużycia, a powstała z przyczyny tkwiącej w tym elemencie.
c) Drobne, powierzchowne zarysowania, odbarwienia lub spękania powłoki kryjącej.
d) Używania przez Kupującego, niezgodnych z instrukcją obsługi sprzętu, środków eksploatacyjnych lub czyszczących.
e) Niewłaściwego zabezpieczenie sprzętu przez Kupującego przed działaniem czynników zewnętrznych tj. wilgoci, temperatury, kurzu, itp.
f) Niestosowania przez Kupującego wymaganych (zgodnie z instrukcją obsługi) materiałów eksploatacyjnych.
g) Przeróbek i zmian konstrukcyjnych, dokonywanych przez Kupującego lub inne osoby nieuprawnione do tego działania przez Gwaranta.
h) Normalnego użytkowania (normalne zużycie części eksploatacyjnych).
i) Uszkodzenia sprzętu na skutek nieprawidłowego montażu przez Kupującego lub osoby trzecie.

W przypadku zasadności zgłoszenia reklamacyjnego Gwarant zapewnia transport i usługę serwisową przedmiotu gwarancji.

W przypadku braku zasadności zgłoszenia reklamacyjnego Kupujący pokrywa koszty ewentualnego transportu i usługi serwisowej przedmiotu gwarancji.

W przypadku braku zasadności zgłoszenia reklamacyjnego Kupujący będzie mógł odebrać przekazany przedmiot w siedzibie Gwaranta lub zamówić usługę wysyłki danego przedmiotu na własny koszt.

W wyjątkowych przypadkach, aby zdiagnozować usterkę i stwierdzić zasadność zgłoszenia reklamacyjnego Gwarant może zażądać przygotowania sprzętu do odbioru. Odbiór ten może być dokonany przez firmę spedycyjną, wówczas Kupujący zobowiązany jest przygotować towar w sposób bezpieczny do odbioru. Kupujący wyda przedmiot sprzedaży bez zanieczyszczeń, w opakowaniu oryginalnym lub zastępczym pozwalającym na przetransportowanie przedmiotu sprzedaży w stanie bezpiecznym.

Gwarant zobowiązany jest ustosunkować się do zgłoszenia gwarancyjnego w terminie do 14 dni. Naprawa gwarancyjna zostanie wykonana w najkrótszym możliwym terminie. W wyjątkowych przypadkach, gdy naprawa przedmiotu sprzedaży będzie wymagać sprowadzenia niedostępnych w Polsce lub nietypowych części z zagranicy, termin może być wydłużony. Kupujący zostanie poinformowany o takiej sytuacji drogą mailową lub telefonicznie.

Gwarant zobowiązuje się do naprawy uszkodzonego sprzętu w przypadku zasadności zgłoszenia gwarancyjnego. Wymiana towaru na nowy możliwa jest jedynie w przypadku braku możliwości naprawy sprzętu i gdy wada przedmiotu sprzedaży jest istotna. Zwrot kwoty zakupu za sprzęt jest możliwy jedynie w przypadku braku możliwości naprawy i braku możliwości wymiany na nowy oraz gdy wada jest istotna.

Okresowe przeglądy techniczne sprzętu (dotyczy sprzętu przeznaczonego do użytku pół-komercyjnego oraz komercyjnego)

Po upływie 6 i 12 miesięcy obowiązywania gwarancji, Gwarant zaleca przeprowadzenie przeglądu technicznego sprzętu. Wszystkie części, które zostaną wymienione w trakcie okresowego przeglądu technicznego, zostaną użyte przez Gwaranta nieodpłatnie w ramach gwarancji (poza częściami zużytymi w trakcie normalnego użytkowania). Kupujący zobowiązany jest jedynie do pokrycia kosztów przeglądu technicznego i dojazdu do klienta wg. indywidualnej wyceny.
Wiążącej wyceny dokonuje dział serwisowy Gwaranta.

Zgłoszenia gwarancyjne

W celu zgłoszenia reklamacyjnego należy przesłać FORMULARZ GWARANCYJNY za pomocą strony internetowej Gwaranta www.e-insportline.pl.
Formularz gwarancyjny powinien zawierać takie informacje jak:
Imię i Nazwisko / Numer telefonu / Adres / Dowód zakupu / Nazwa produktu / Opis Wady.
Klient zostanie poinformowany o zakończeniu i wyniku reklamacji przez e-mail lub telefonicznie.

inSPORTline Polska
Ciemiętniki 19, 29-120 Kluczewsko
Telefon: +48 510 275 999
E-mail: biuro@e-insportline.pl
NIP: 6090063070, REGON: 260656756